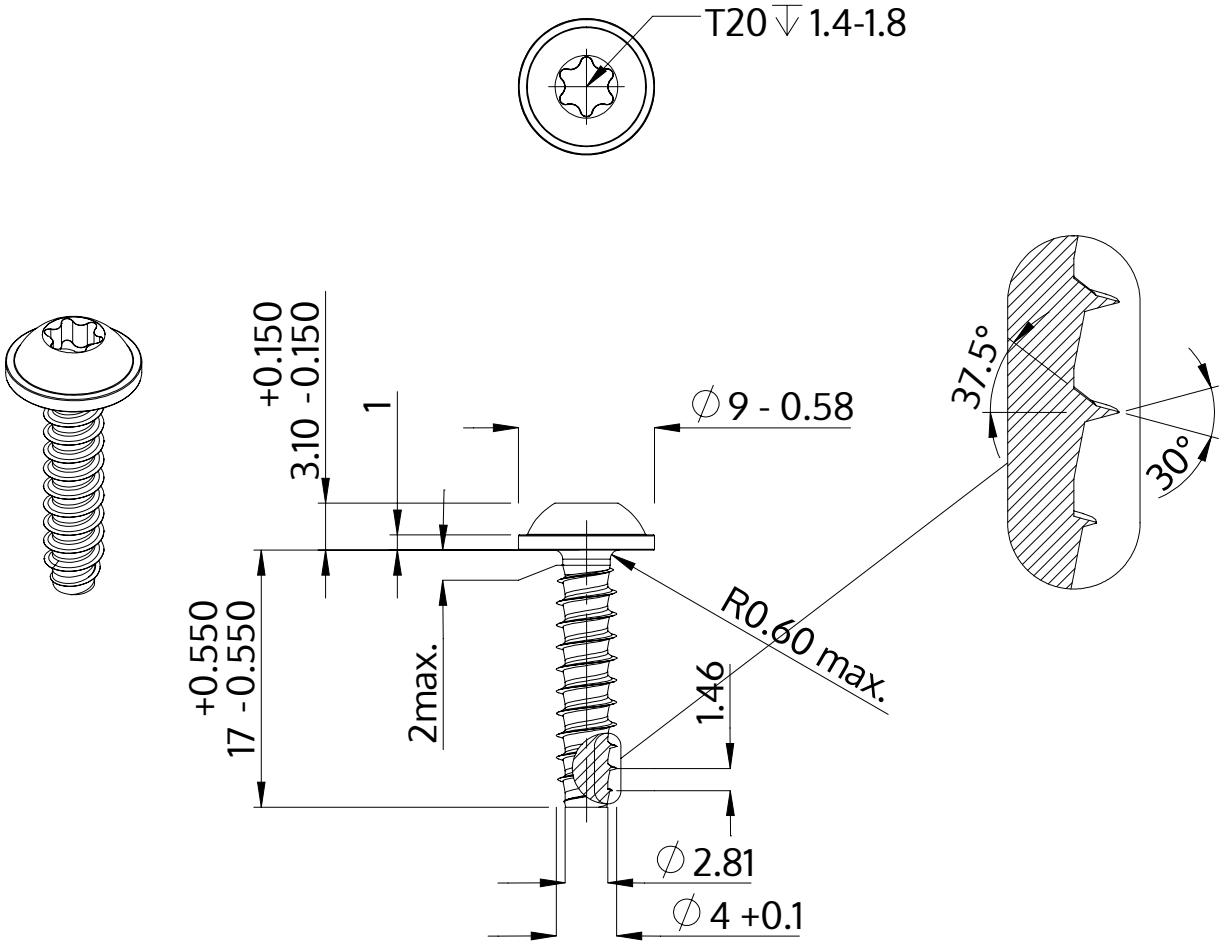

Beschreibung	STP38 4.0x17.0 - T20
Werkstoff	Stahl, vergütet
Oberfläche	ZnNi min. 5µm, schwarz passiviert, getempert, versiegelt
Gewicht	1.854 kg / 1000 Stück

SCREWERK	**STP380400170B**	
Metrische Zeichnung A4	Skalierung 2:1	2024-10