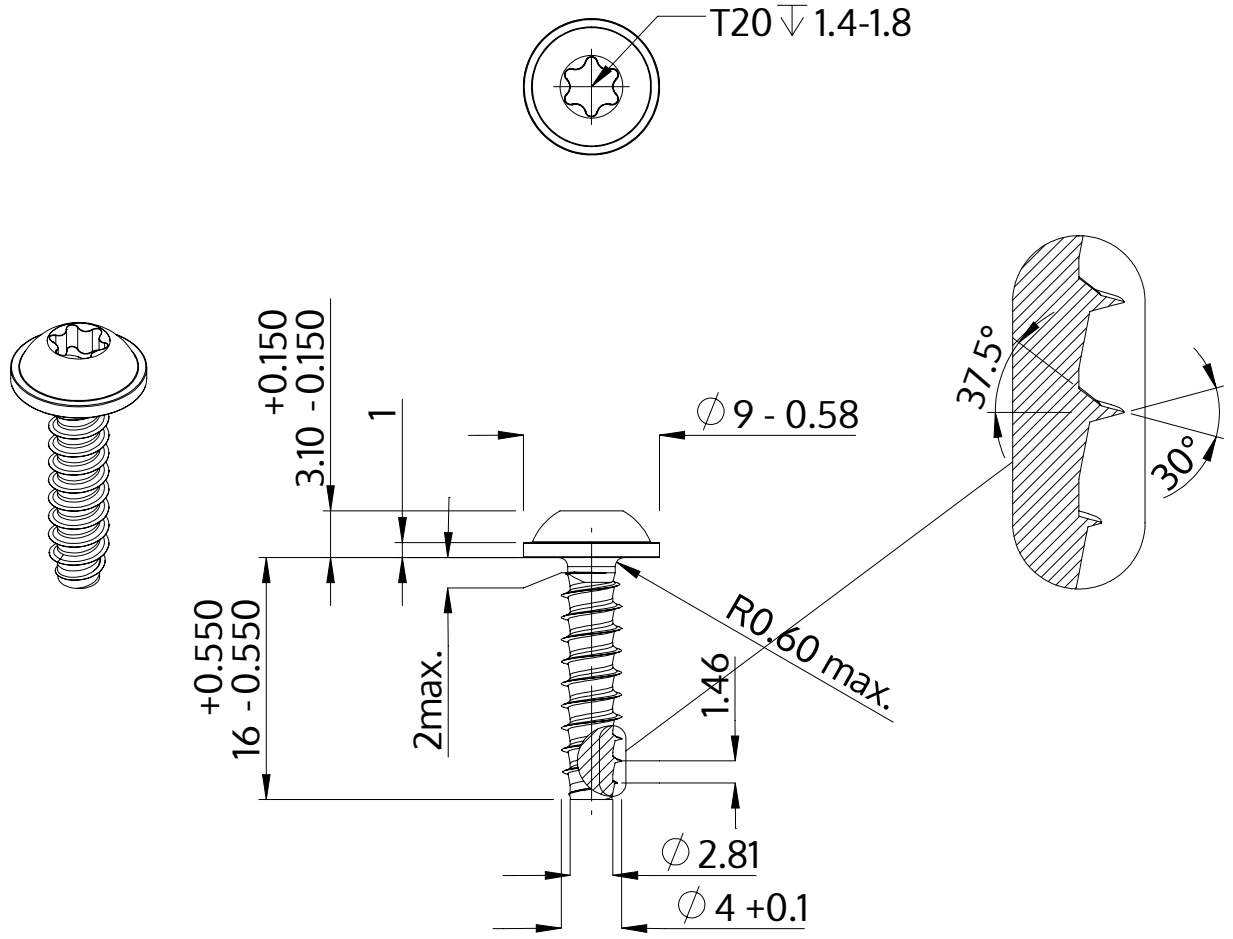

Описание	STP38 4.0x16.0 - T20
Материал	сталь, упрочненная
Поверхность	ZnNi, черная пассивировка+отжиг+масло
Вес	1.794 kg / 1000 Штука

SCREWERK	**STP380400160B**	
Метрический чертеж A4	Шкала 2:1	2024-10