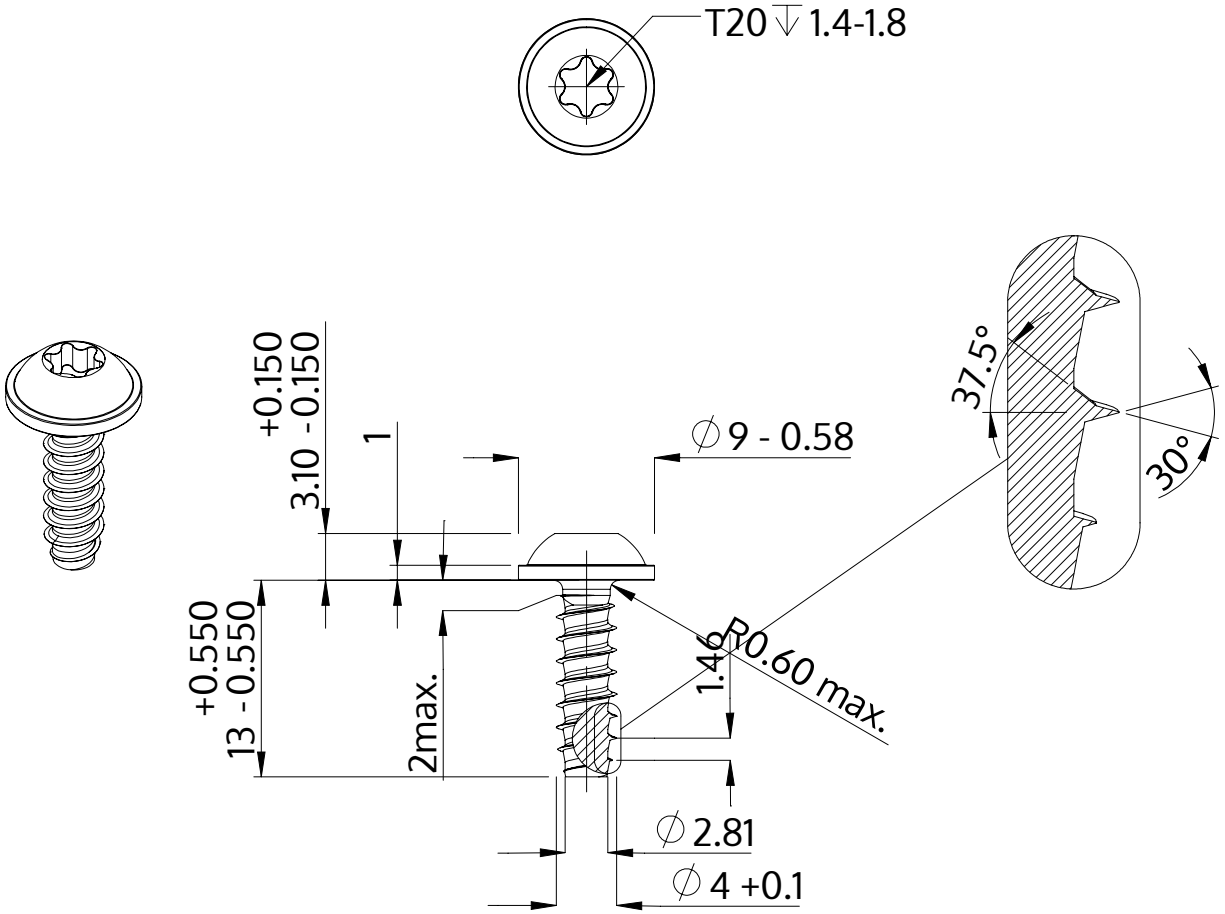

Beskrivning	STP38 4.0x13.0 - T20
Material	stål, härdat
Yta	förzinkad 5-7 µm, härdad, blå/transparent passiviserad
Vikt	1.612 kg / 1000 styck

SCREWERK	**STP380400130S**	
Metrisk skiss A4	Skala None:1	2024-04