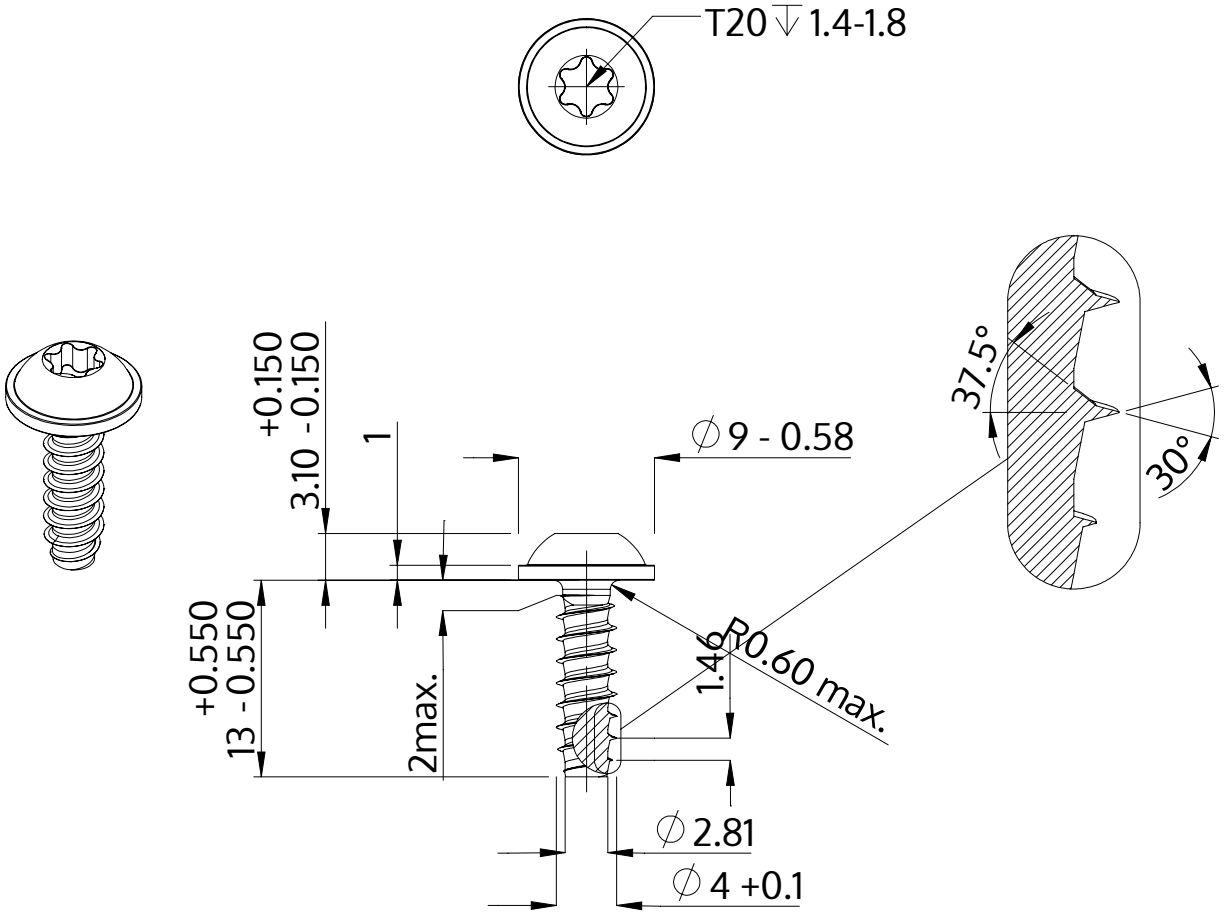

Описание	STP38 4.0x13.0 - T20
Материал	сталь, упрочненная
Поверхность	Оцинковка 5-7µm, термообработка,синий / прозрачный пассивация
Вес	1.612 kg / 1000 Штука

SCREWERK	**STP380400130S**	
Метрический чертеж A4	Шкала None:1	2024-04