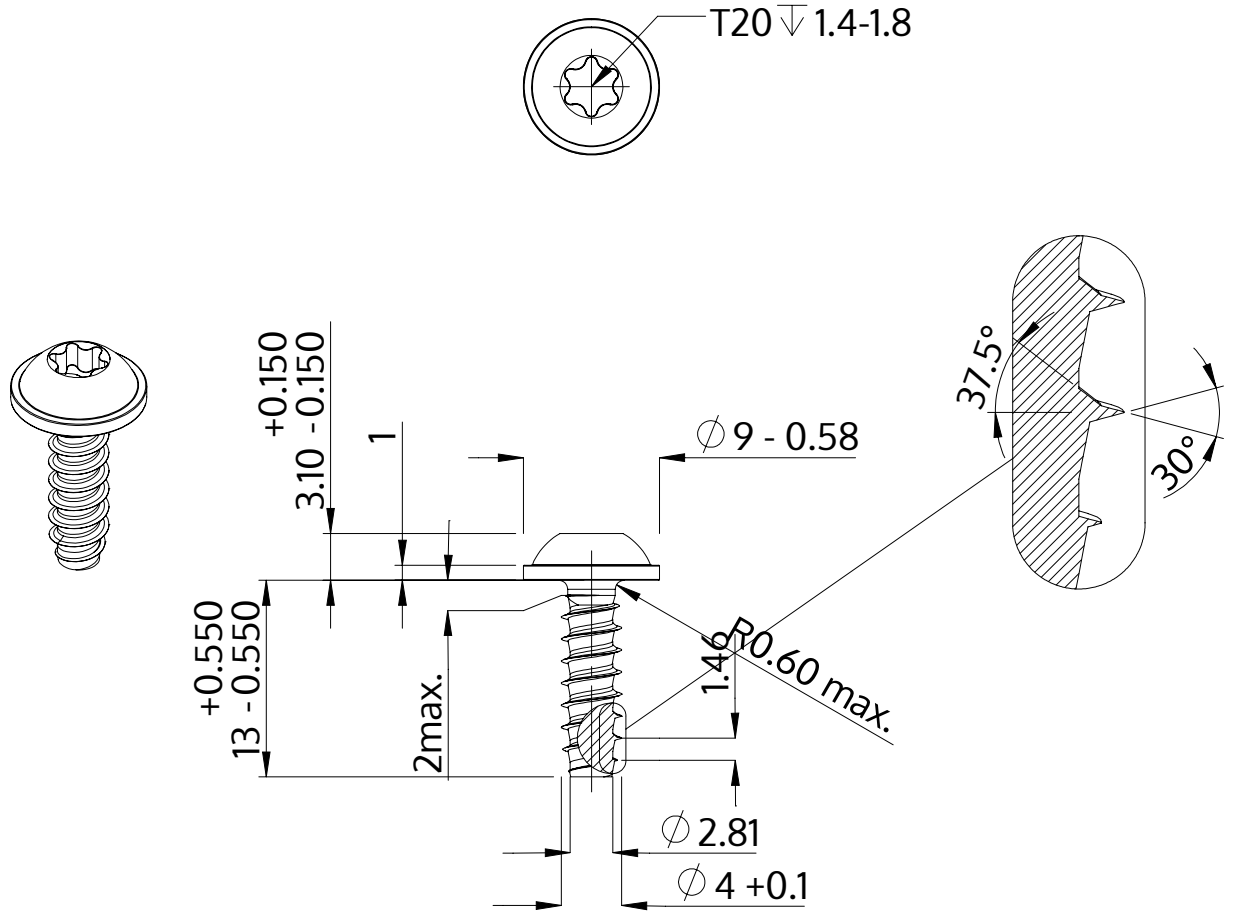

Descripción	STP38 4.0x13.0 - T20
Material	Acero Inoxidable A2
Superficie	Laminado brillante, barnizado y pasivado
Peso	1.612 kg / 1000 Piezas

SCREWERK	**STP380400130E**	
Diseño métrico	Escalada None:1	2024-04