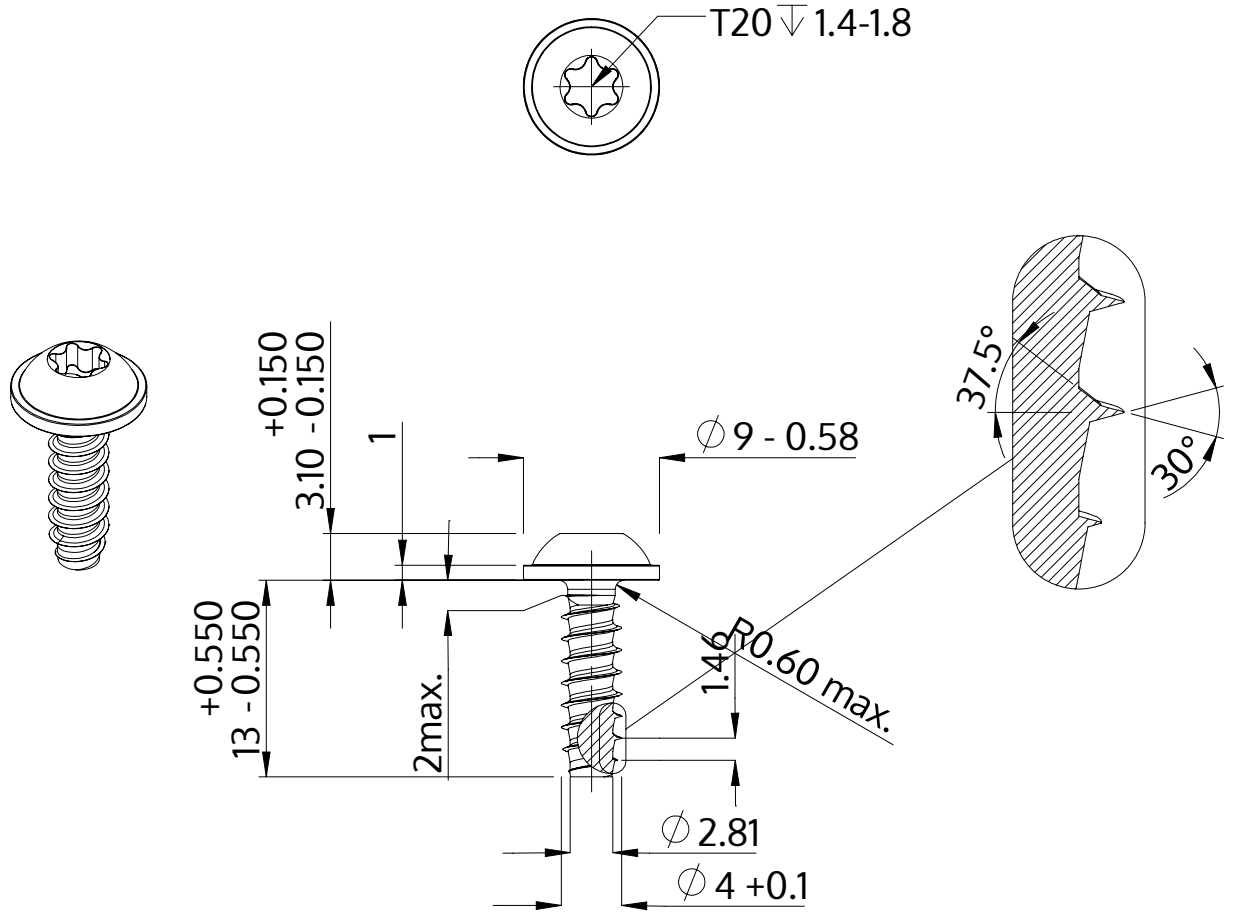

Descrizione	STP38 4.0x13.0 - T20
Materiale	acciaio inossidabile A4
Superficie	bianco-decapato e passivato
Peso	1.612 kg / 1000 pezzi

SCREWERK	**STP380400130C**	
Disegno metrico A4	Scala 2:1	2024-05