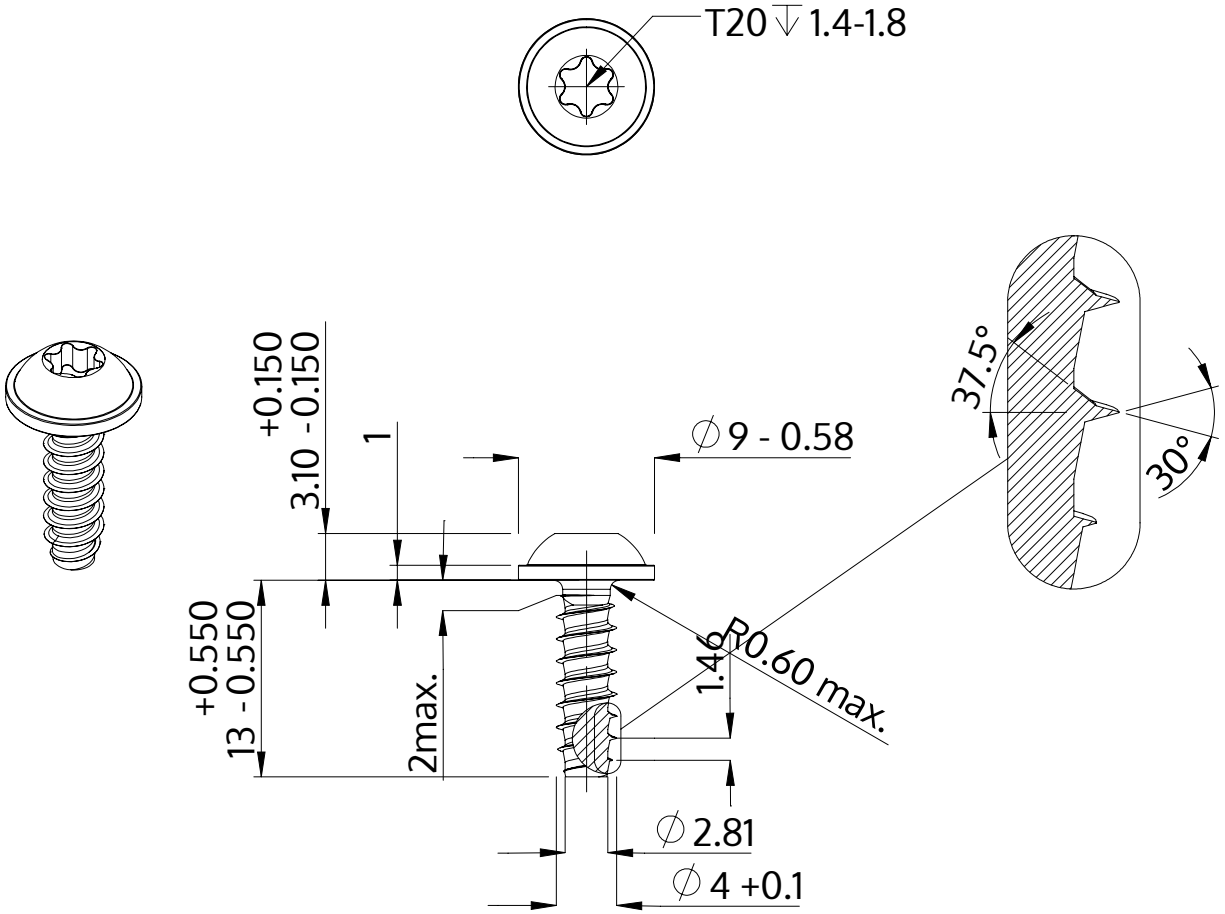

Beskrivning	STP38 4.0x13.0 - T20
Material	stål, härdat
Yta	ZnNi svart-passiviserad/Cr-VI-fri, härdad, förseglad
Vikt	1.612 kg / 1000 styck

SCREWERK	**STP380400130B**	
Metrisk skiss A4	Skala 2:1	2024-10