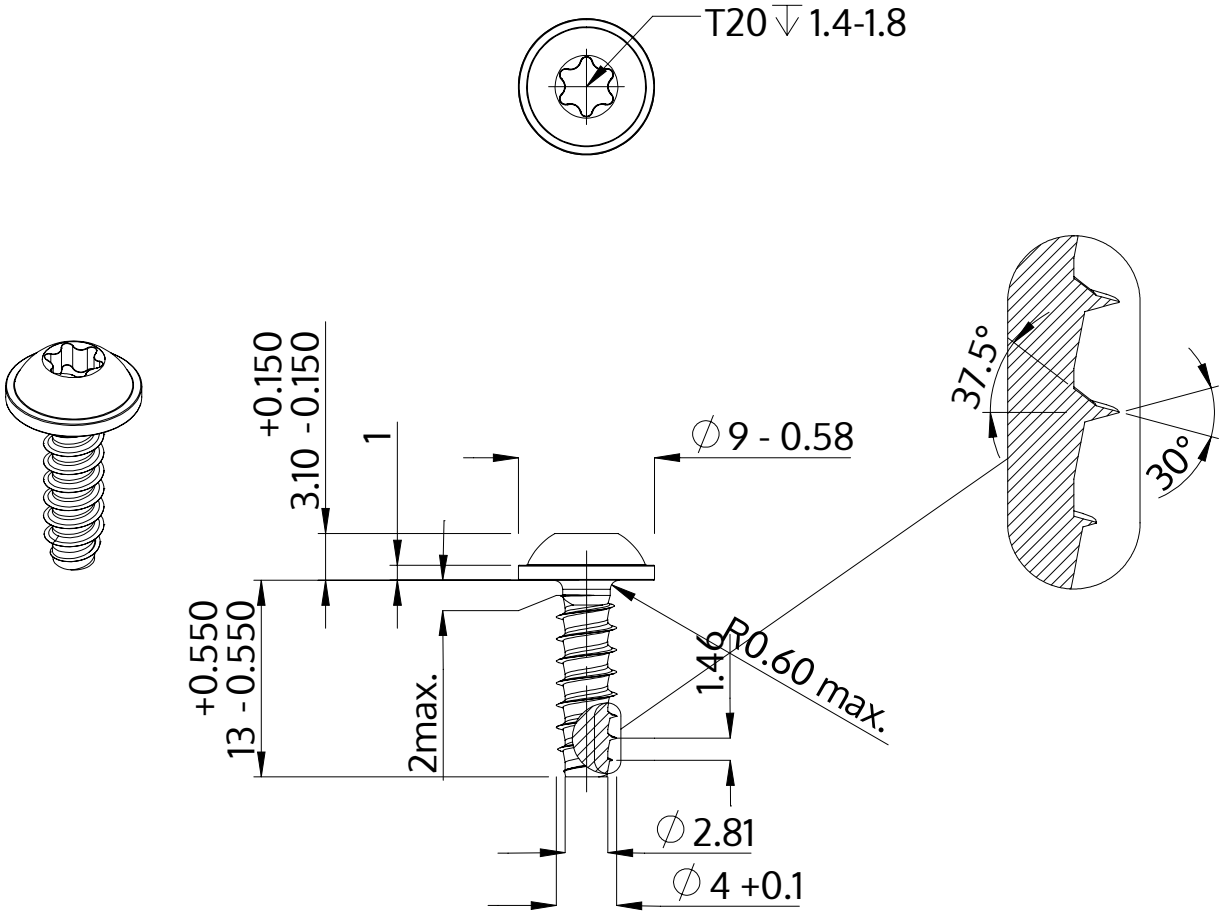

Popis	STP38 4.0x13.0 - T20
Materiál	Temperovaná ocel
Povrch	ZiNi černá-pasivovaná+temperovaná+utěsněná
Hmotnost	1.612 kg / 1000 Kus

SCREWERK	**STP380400130B**	
Metric výkres A4	Měřítko None:1	2024-04