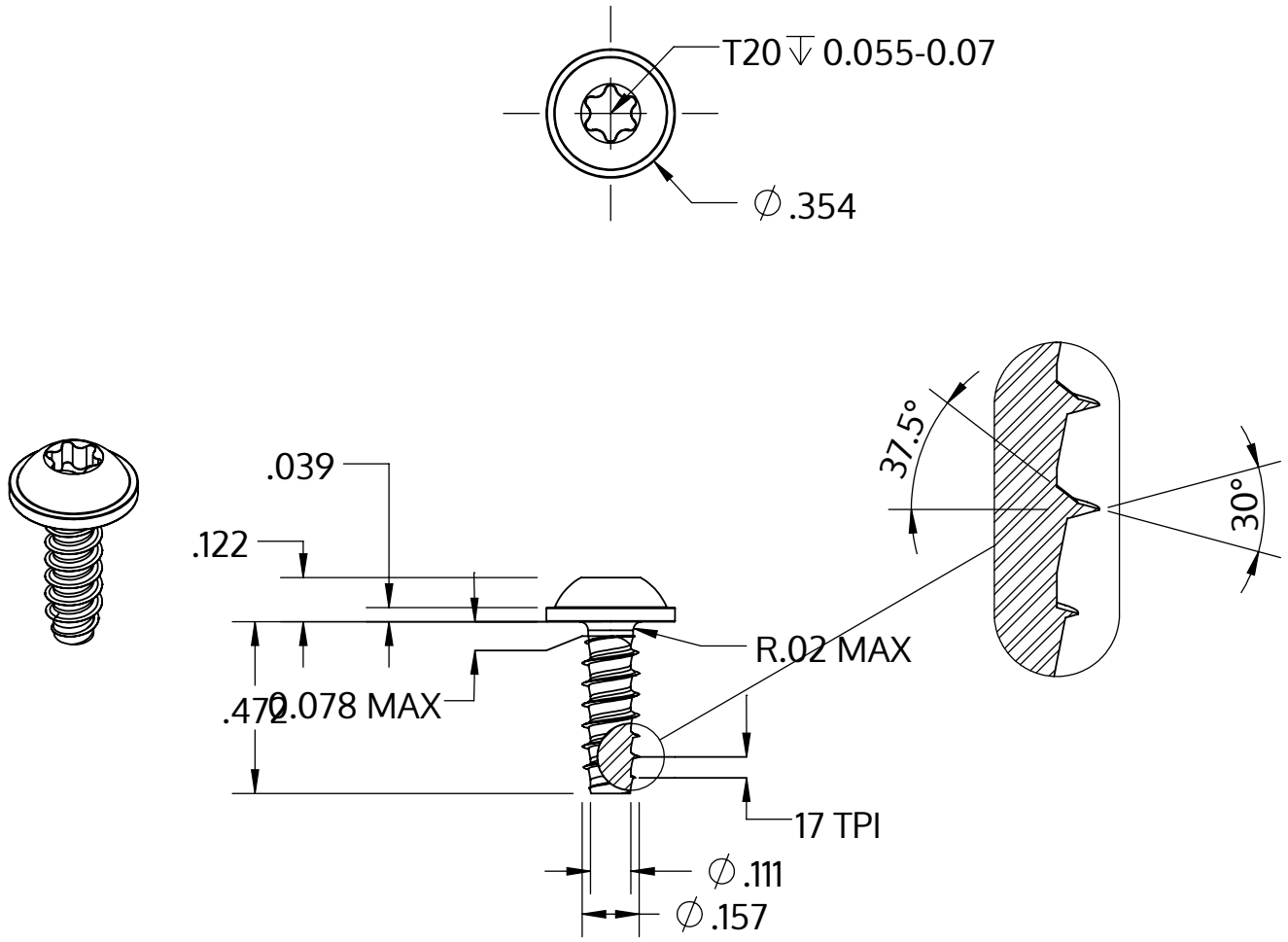

Metric size	M4 x 1.46 mm
US size (converted)	#8-17
	Tolerances [inch]
Length	+/- 0.021
Head diameter	+0 / -0.022
Head height	+/- 0.005
Thread diameter	+0.003 / -0

Descripción	STP38 4.0x12.0 - T20
Material	Acero Inoxidable A2
Superficie	negro
Peso	1.551 kg / 1000 Piezas

SCREWERK	**STP380400120J**	
_Zoll Zeichnung Größe A	Escalada 2:1	2024-10