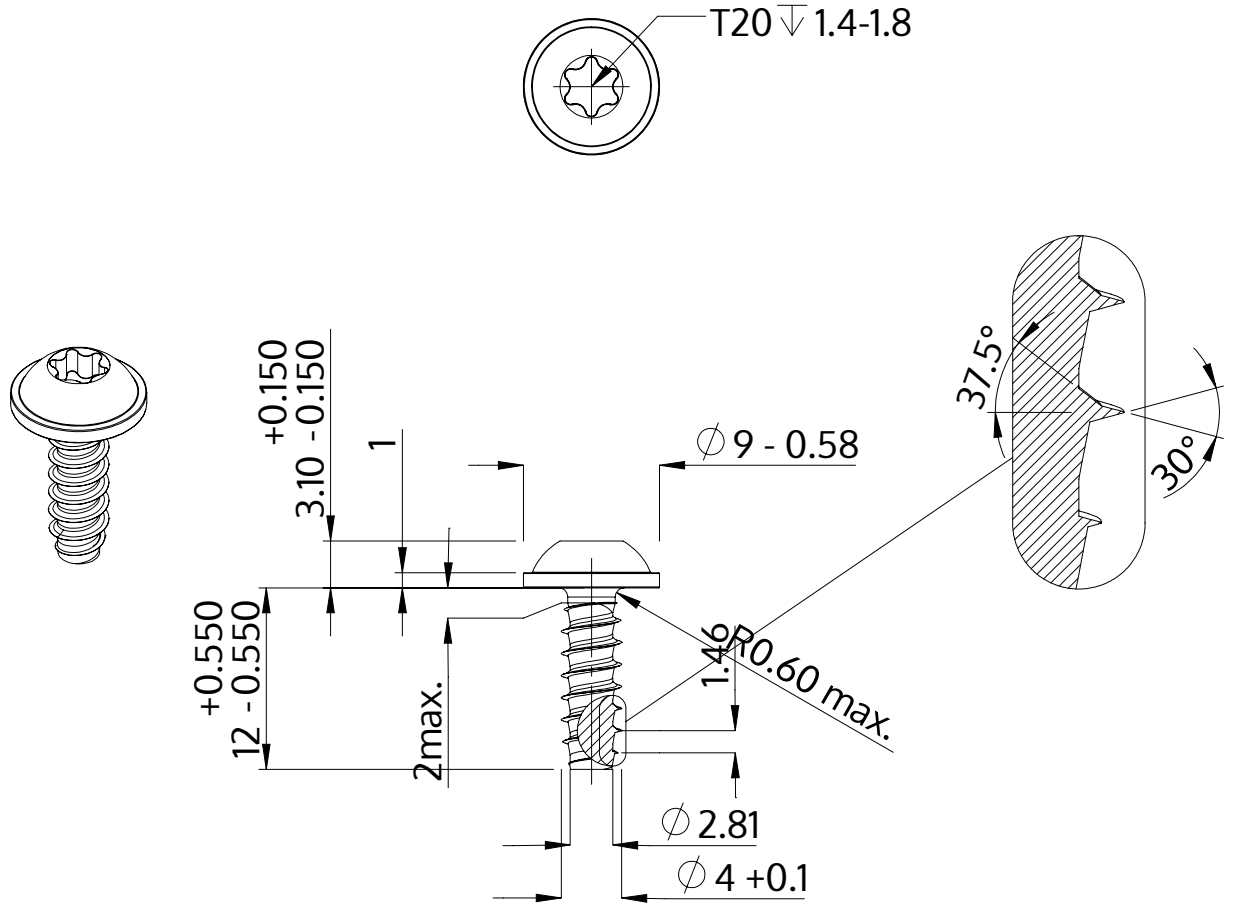

Descripción	STP38 4.0x12.0 - T20
Material	Acero Inoxidable A2
Superficie	negro
Peso	1.551 kg / 1000 Piezas

SCREWERK	**STP380400120J**	
Diseño métrico	Escalada 2:1	2024-10