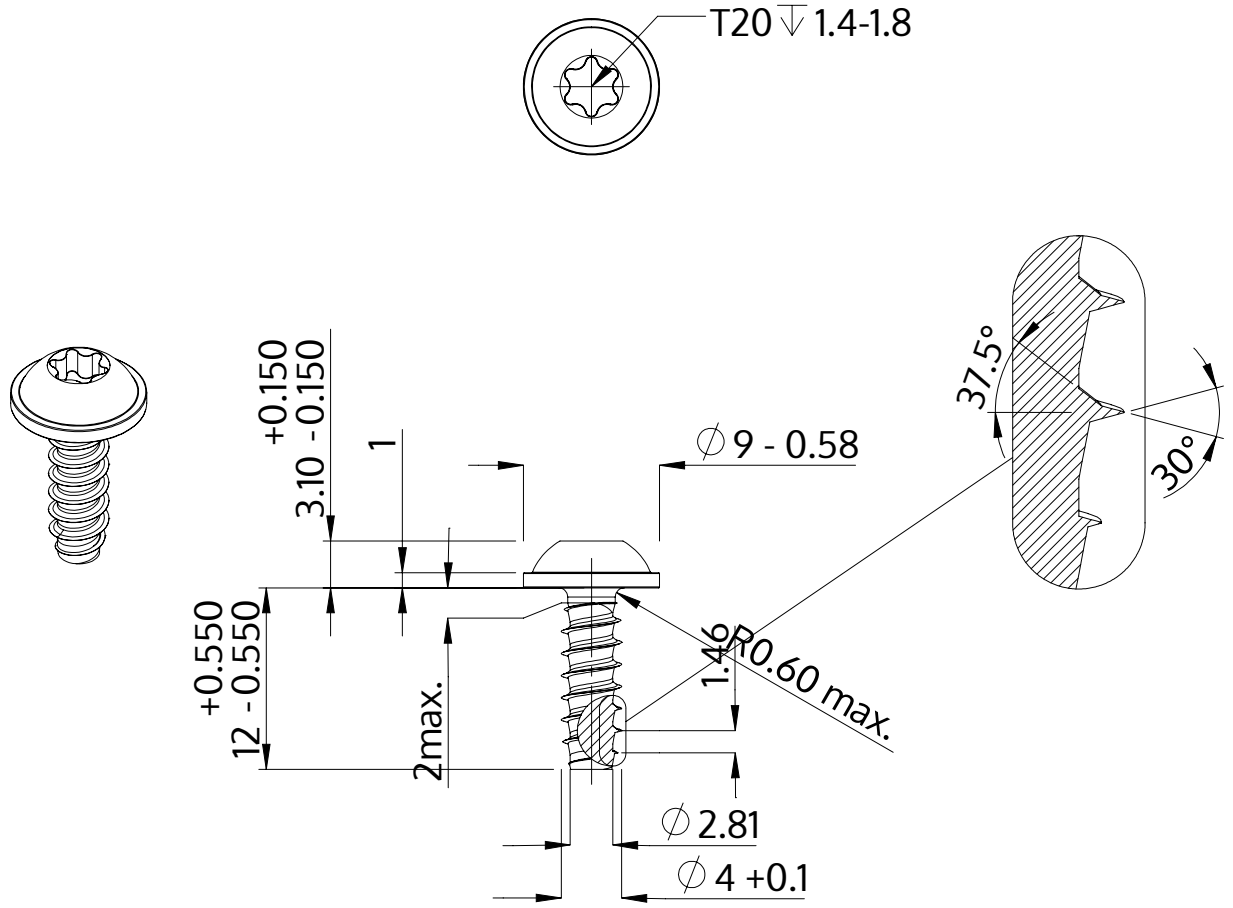

Popis	STP38 4.0x12.0 - T20
Materiál	Nerezová ocel A4
Povrch	holá, mořená a pásová ocel
Hmotnost	1.551 kg / 1000 Kus

SCREWERK	**STP380400120C**	
Metric výkres A4	Měřítko 2:1	2024-05