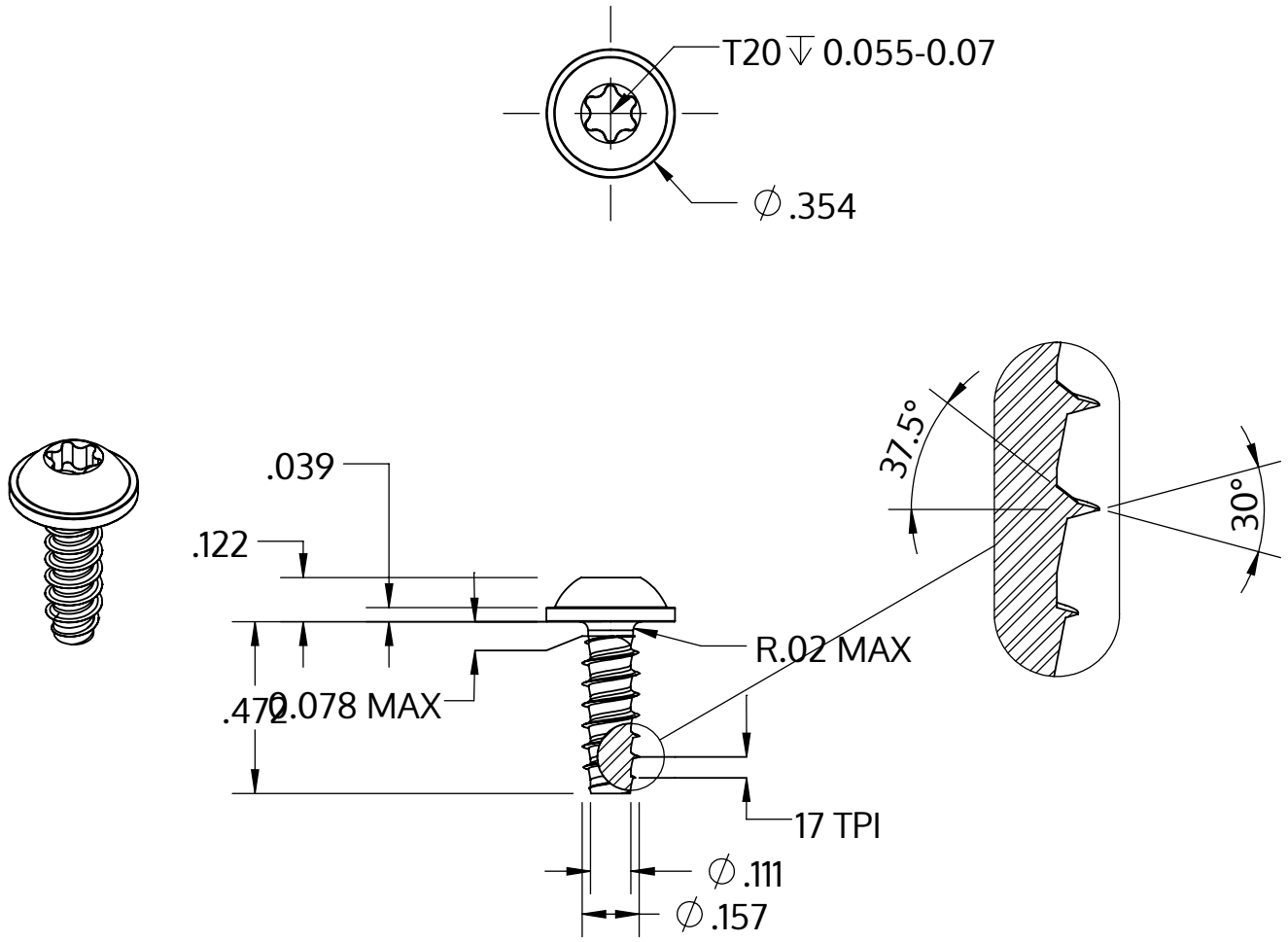

Metric size	M4 x 1.46 mm
US size (converted)	#8-17
	Tolerances [inch]
Length	+/- 0.021
Head diameter	+0 / -0.022
Head height	+/- 0.005
Thread diameter	+0.003 / -0

Beskrivelse	STP38 4.0x12.0 - T20
Materiale	Stål, forædlet
Overflade	ZnNi sort-passiveret, tempret, forseglet
Vægt	1.551 kg / 1000 stykke

SCREWERK	**STP380400120B**	
_Zoll Zeichnung Größe A	Skalering 2:1	2024-10