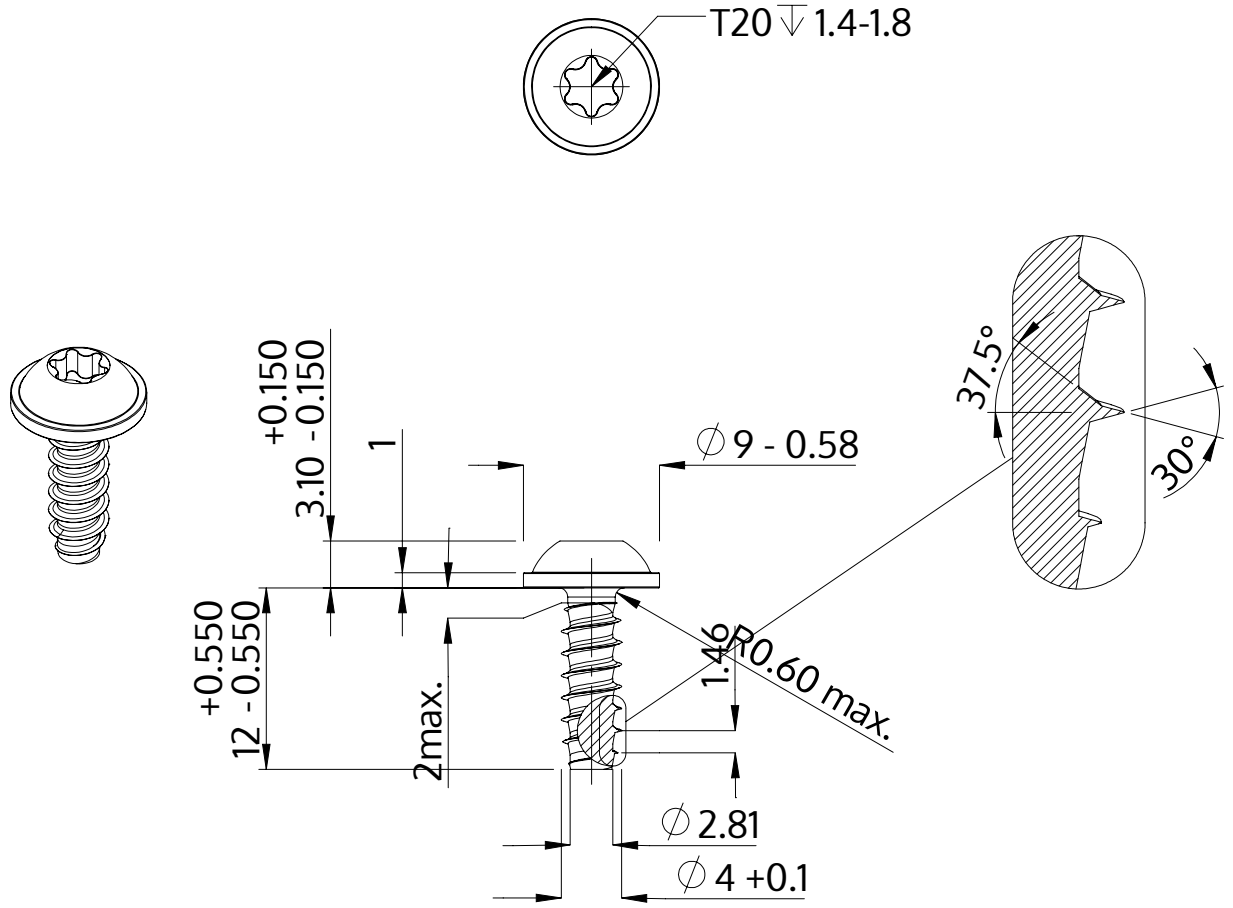

Описание	STP38 4.0x12.0 - T20
Материал	стомана, закалена
Повърхност	цинково и никелово покритие, Черен, пасивиран, темпериран, херметизация
Тегло	1.551 kg / 1000 Бройка

SCREWERK	**STP380400120B**	
Метричен дизайн A4	Мащаб 2:1	2024-10