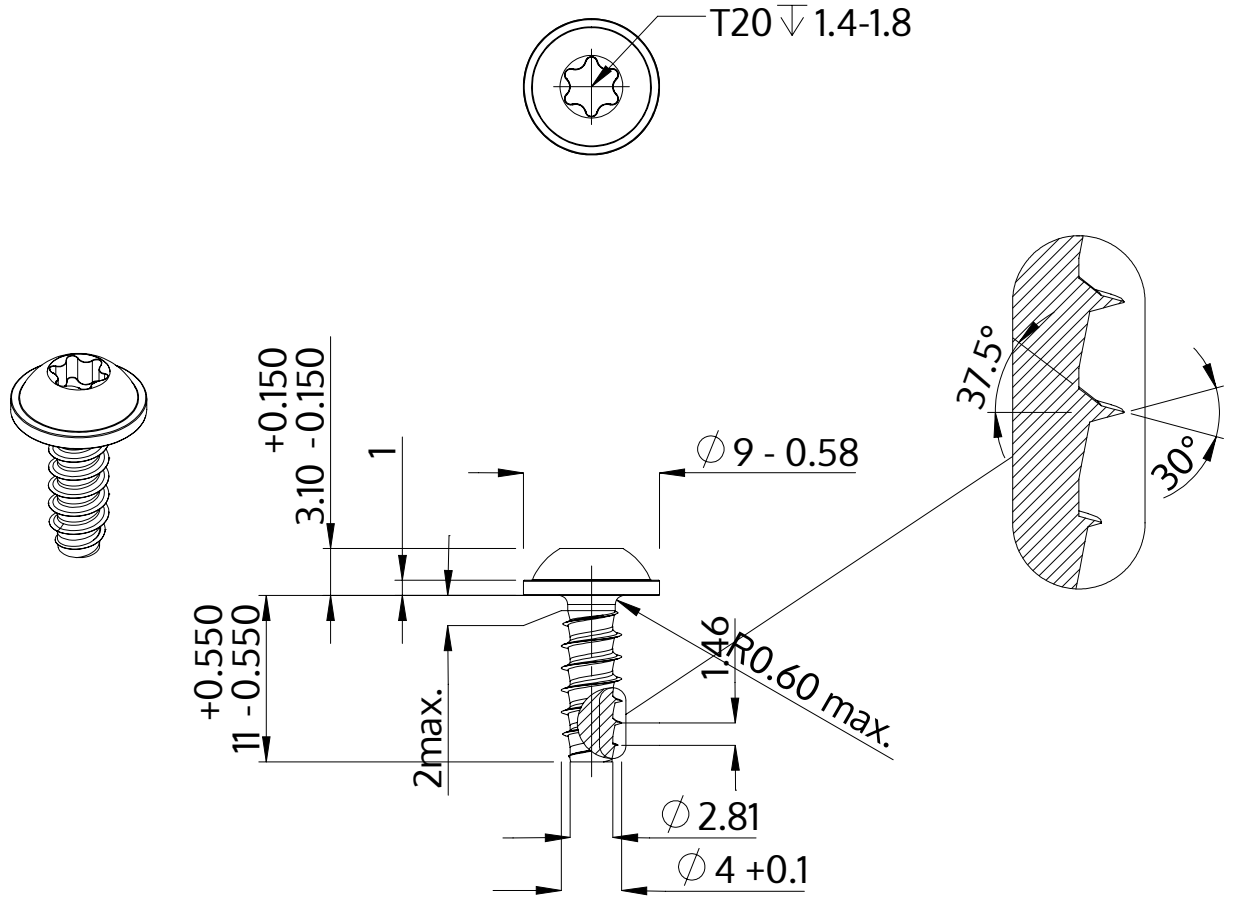

Описание	STP38 4.0x11.0 - T20
Материал	сталь, упрочненная
Поверхность	Оцинковка 5-7µm, термообработка,синий / прозрачный пассивация
Вес	1.491 kg / 1000 Штука

SCREWERK	**STP380400110S**	
Метрический чертеж A4	Шкала 2:1	2024-10