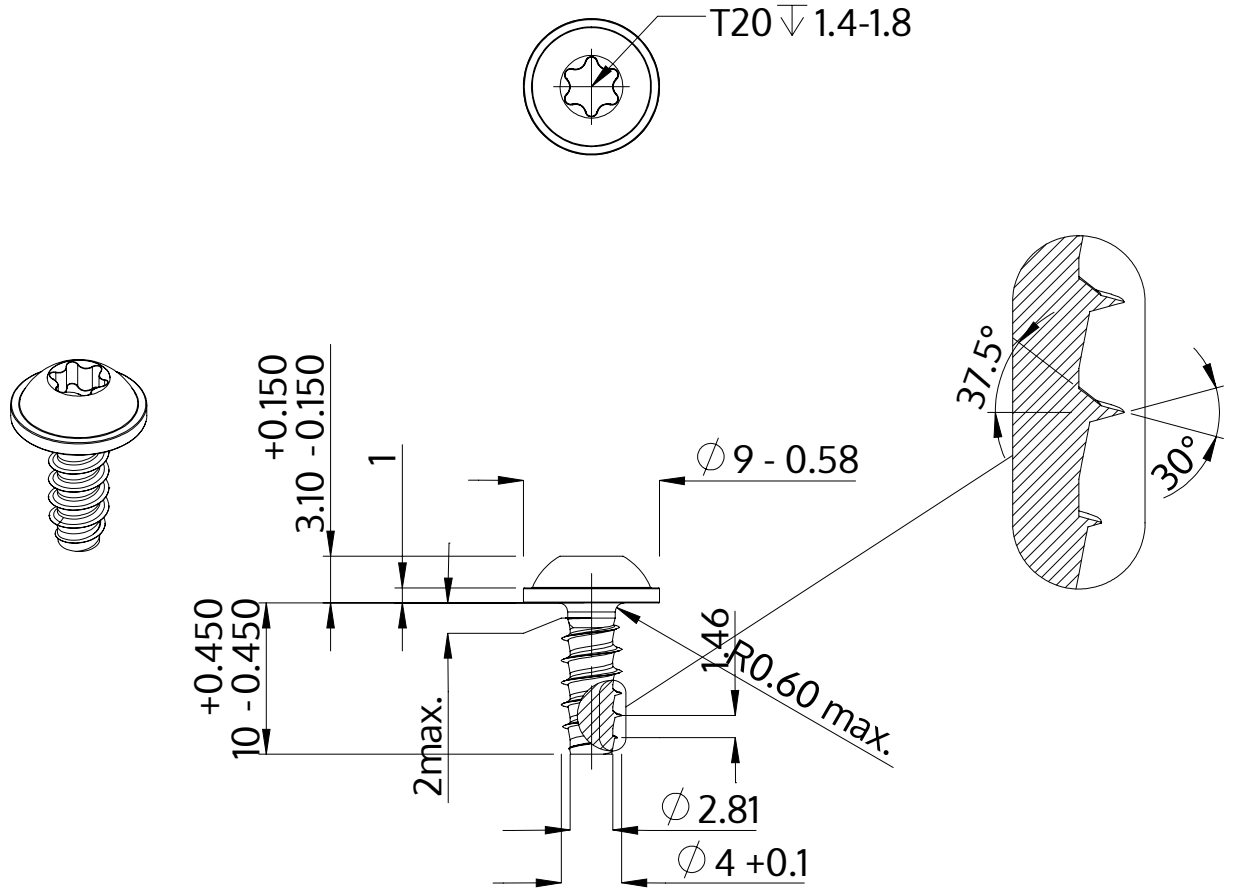

Description	STP38 4.0x10.0 - T20
Matière	Acier,trempé et revenu
Surface	zinguée 5-7 µm,recuit, bleue / passivée avec transparence
Poids	1.430 kg / 1000 Unité

SCREWERK	**STP380400100S**	
Dessin métrique A4	Redimensionner 2:1	2024-10