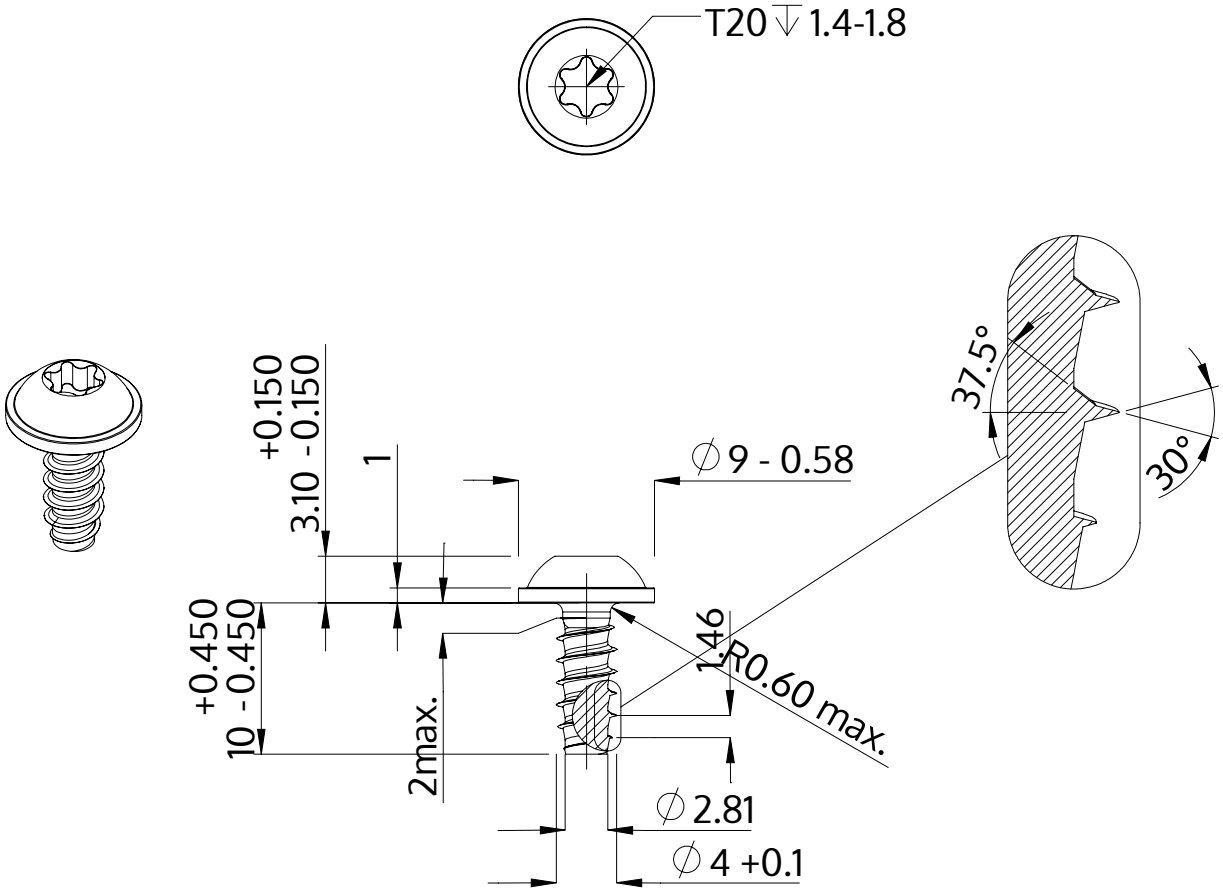

Beskrivning	STP38 4.0x10.0 - T20
Material	rostfritt stål A2
Yta	svart
Vikt	1.430 kg / 1000 styck

SCREWERK	**STP380400100J**	
Metrisk skiss A4	Skala 2:1	2024-05