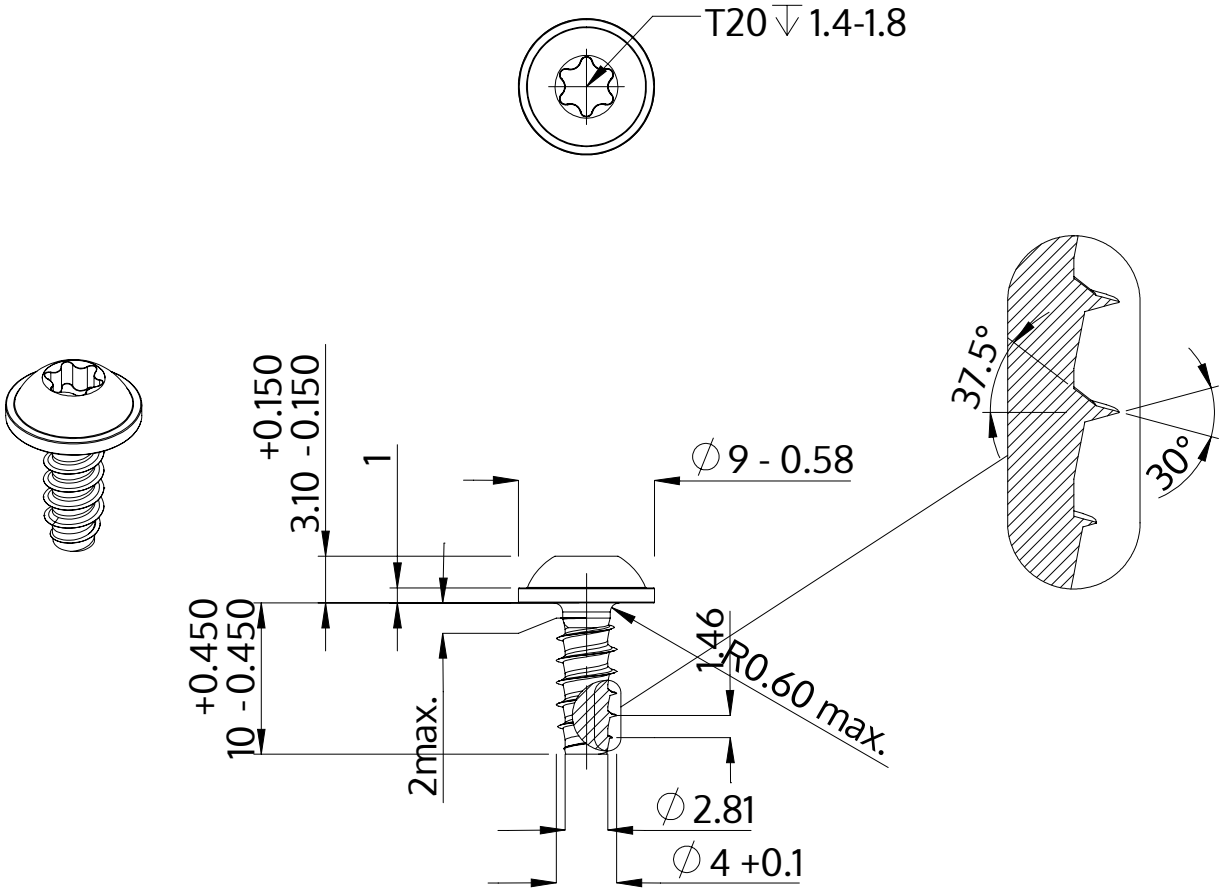

Описание	STP38 4.0x10.0 - T20
Материал	Нержавеющая сталь A2
Поверхность	Светлый отжиг и пассивация
Вес	1.430 kg / 1000 Штука

SCREWERK	**STP380400100E**	
Метрический чертеж A4	Шкала 2:1	2024-10