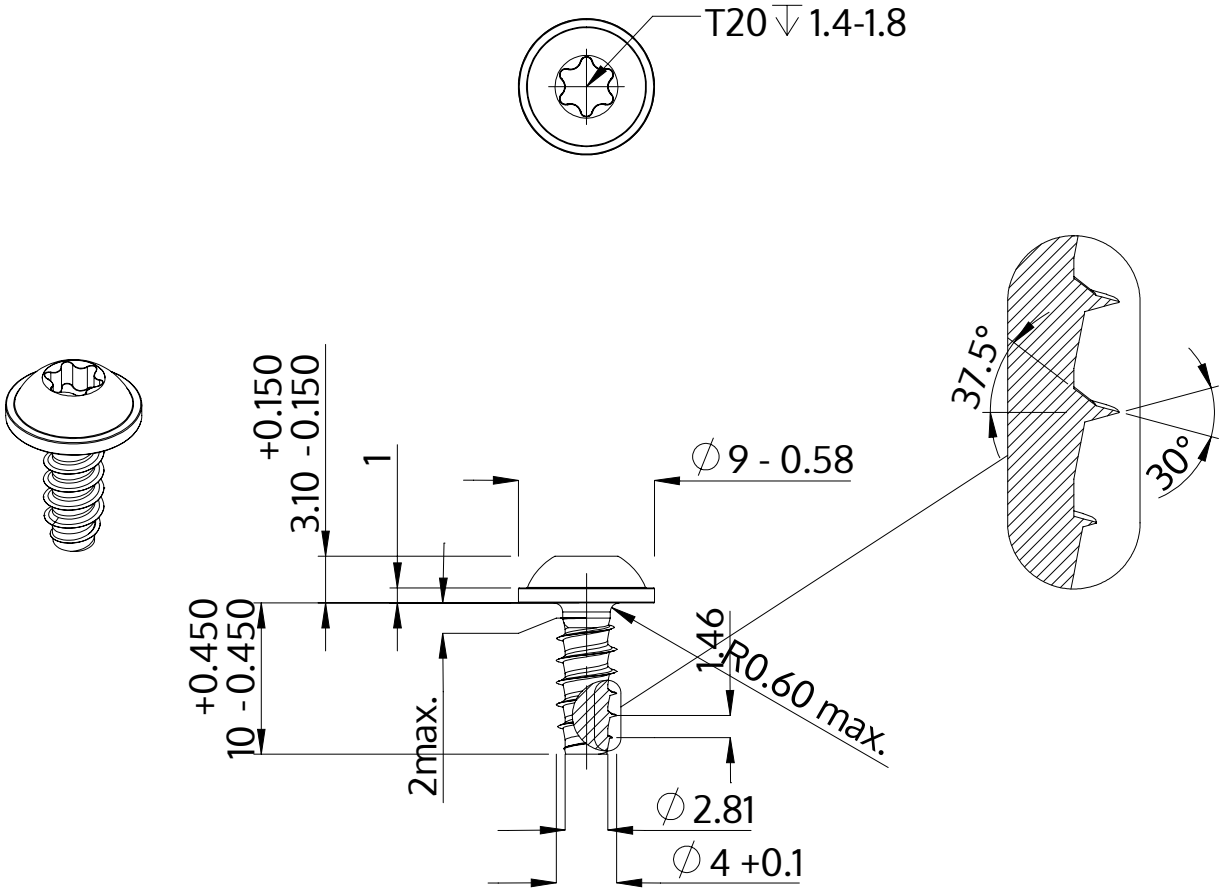

Popis	STP38 4.0x10.0 - T20
Materiál	Nerezová ocel A2
Povrch	holá, mořená a pásová ocel
Hmotnost	1.430 kg / 1000 Kus

SCREWERK	**STP380400100E**	
Metric výkres A4	Měřítko 2:1	2024-10