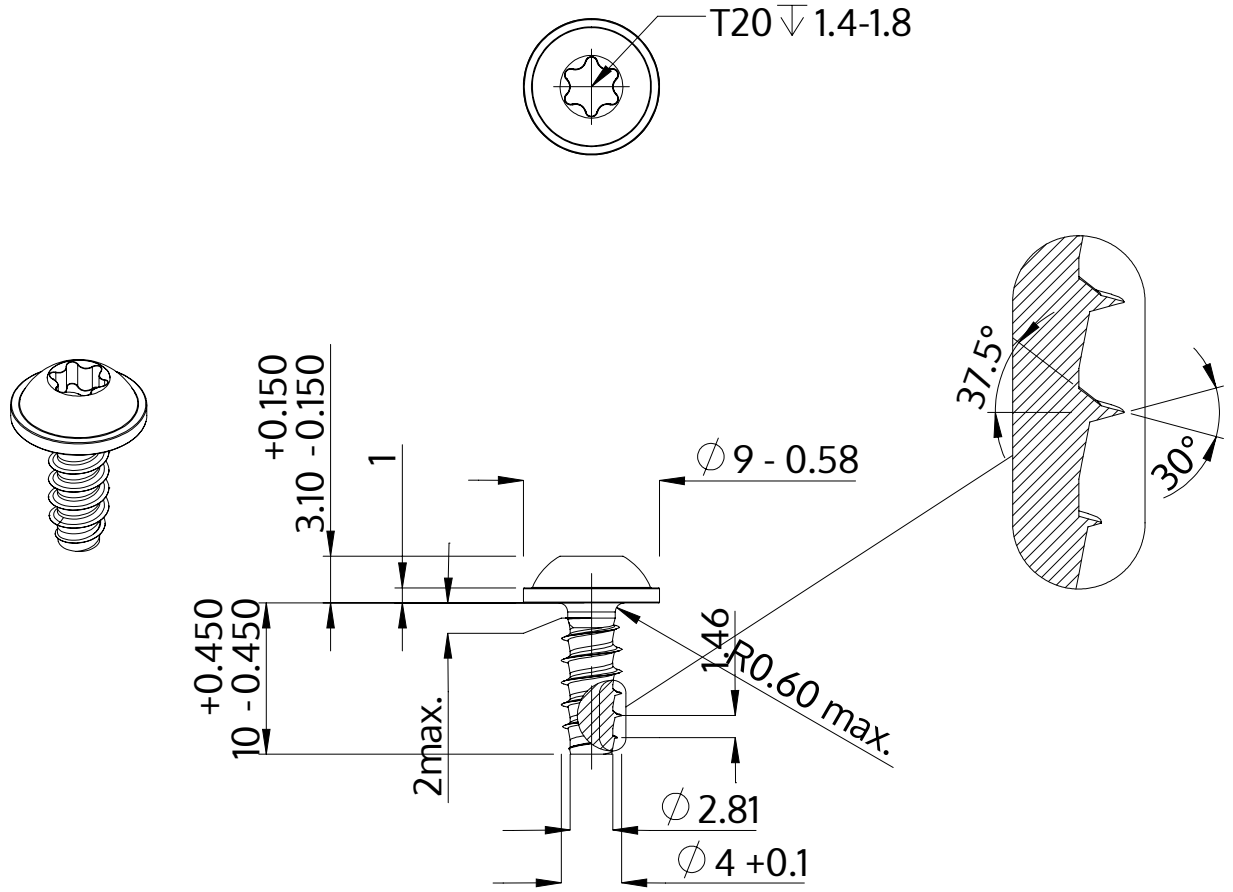


| | |
|---|---|
| Описание | STP38 4.0x10.0 - T20 |
| Материал | Нержавеющая сталь A4 |
| Поверхность | Светлый отжиг и пассивация |
| Вес | 1.430 kg / 1000 Штука |

| | | |
|---|---|---|
| SCREWERK | **STP380400100C** | |
| Метрический чертеж A4 | Шкала None:1 | 2024-04 |