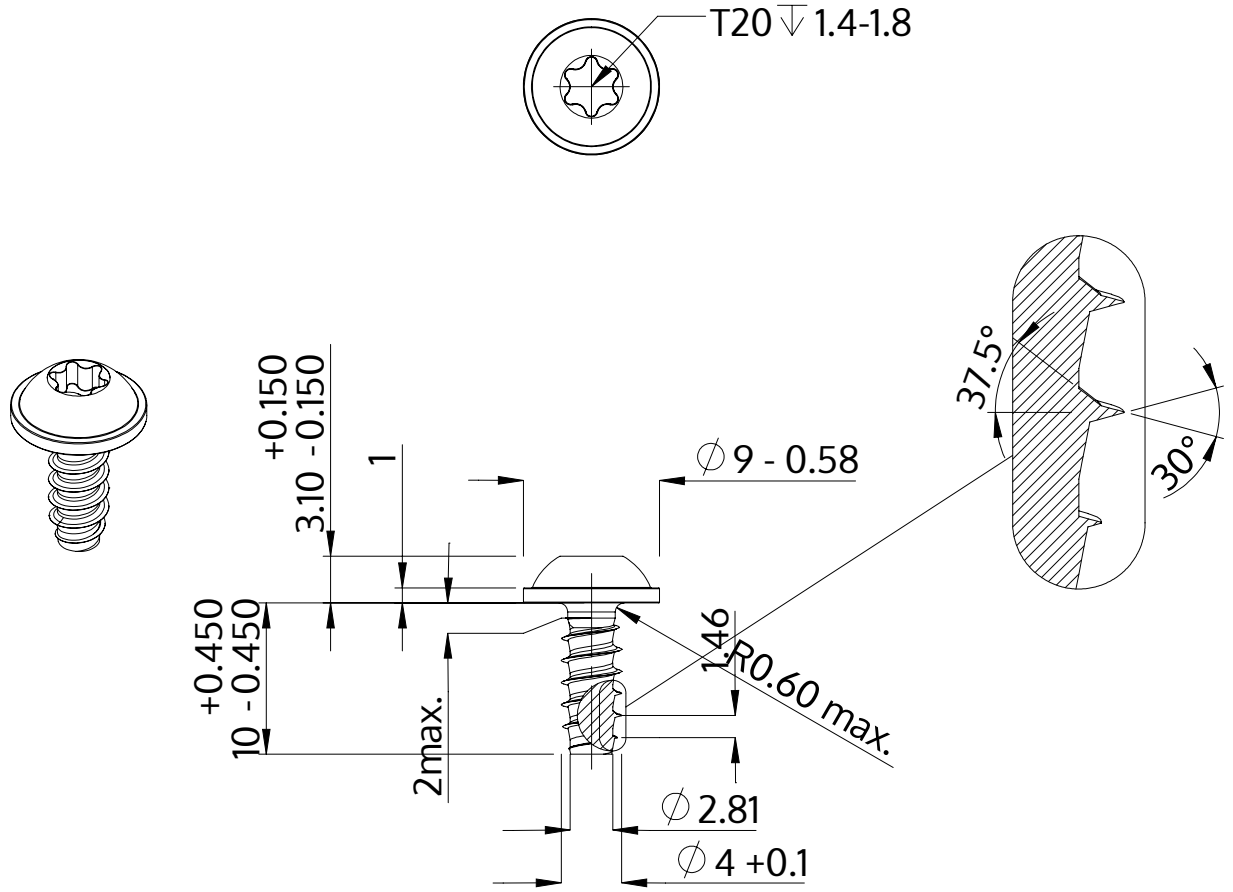

Описание	STP38 4.0x10.0 - T20
Материал	сталь, упрочненная
Поверхность	ZnNi, черная пассивировка+отжиг+масло
Вес	1.430 kg / 1000 Штука

SCREWERK	**STP380400100B**	
Метрический чертеж A4	Шкала None:1	2024-04