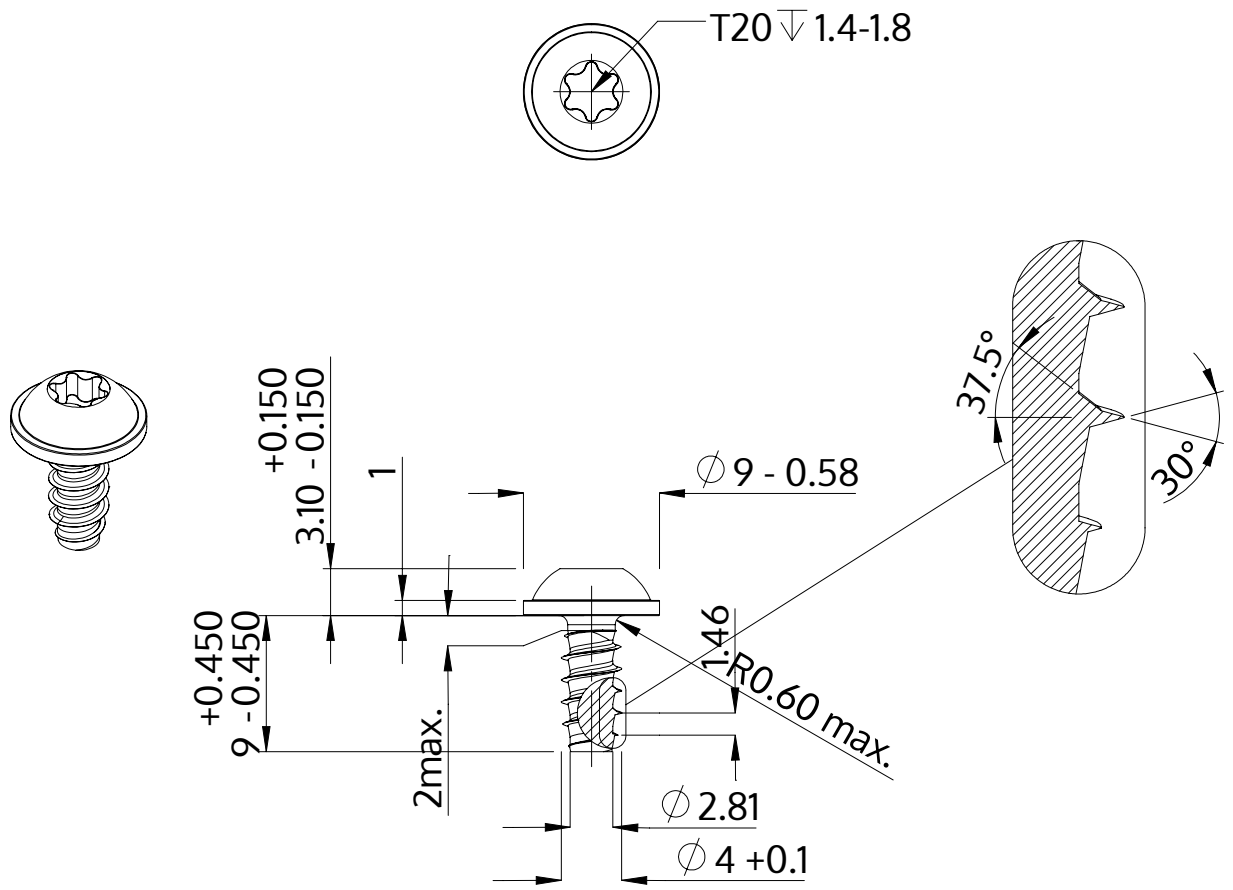

Descrizione	STP38 4.0x9.0 - T20
Materiale	acciaio inossidabile A2
Superficie	bianco-decapato e passivato
Peso	1.369 kg / 1000 pezzi

SCREWERK	**STP380400090E**	
Disegno metrico A4	Scala None:1	2024-04