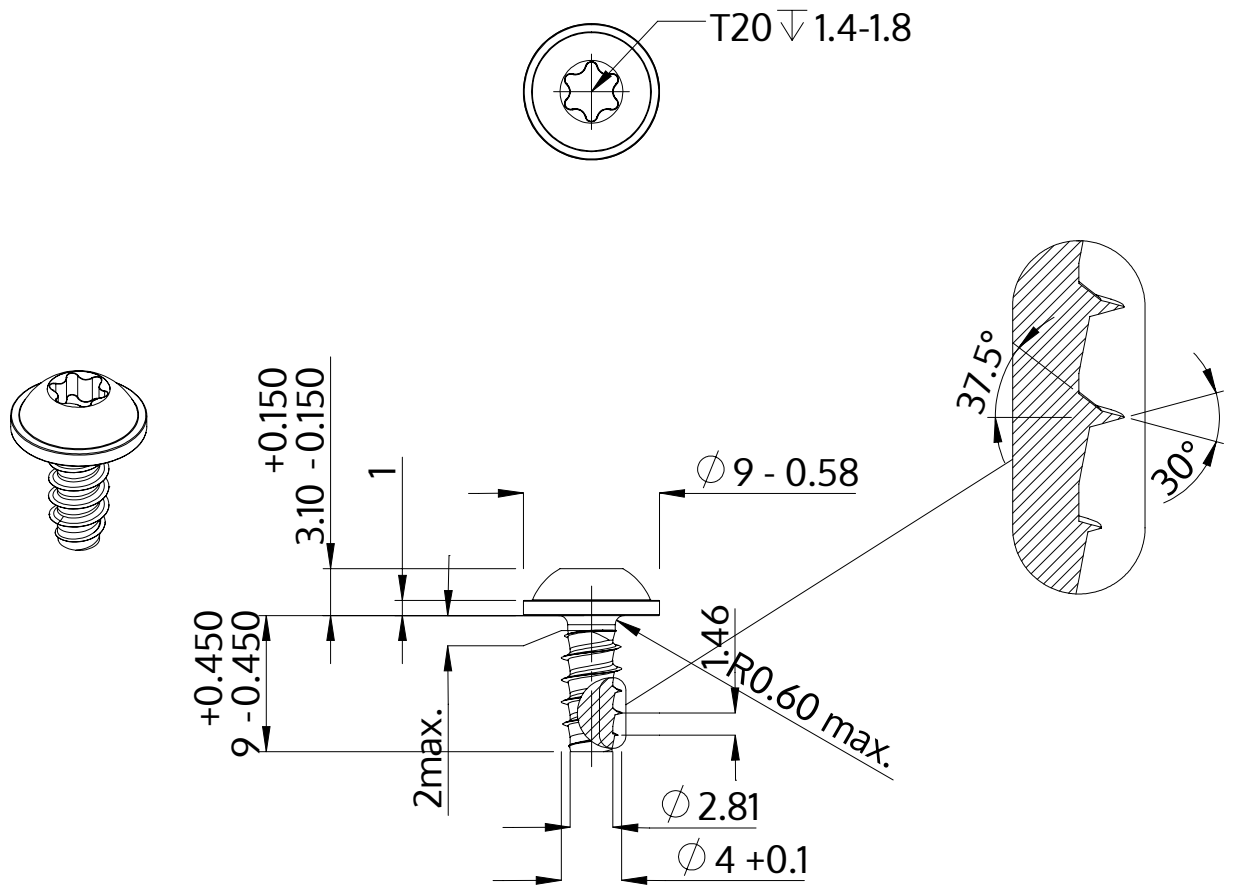

Opis	STP38 4.0x9.0 - T20
Materiał	Stal szlachetna A4
Powierzchnia	Prosta, bejcowana i pasywowana
Waga	1.369 kg / 1000 sztuk

SCREWERK	**STP380400090C**	
Rysunek metryczny A4	Skala 2:1	2024-10