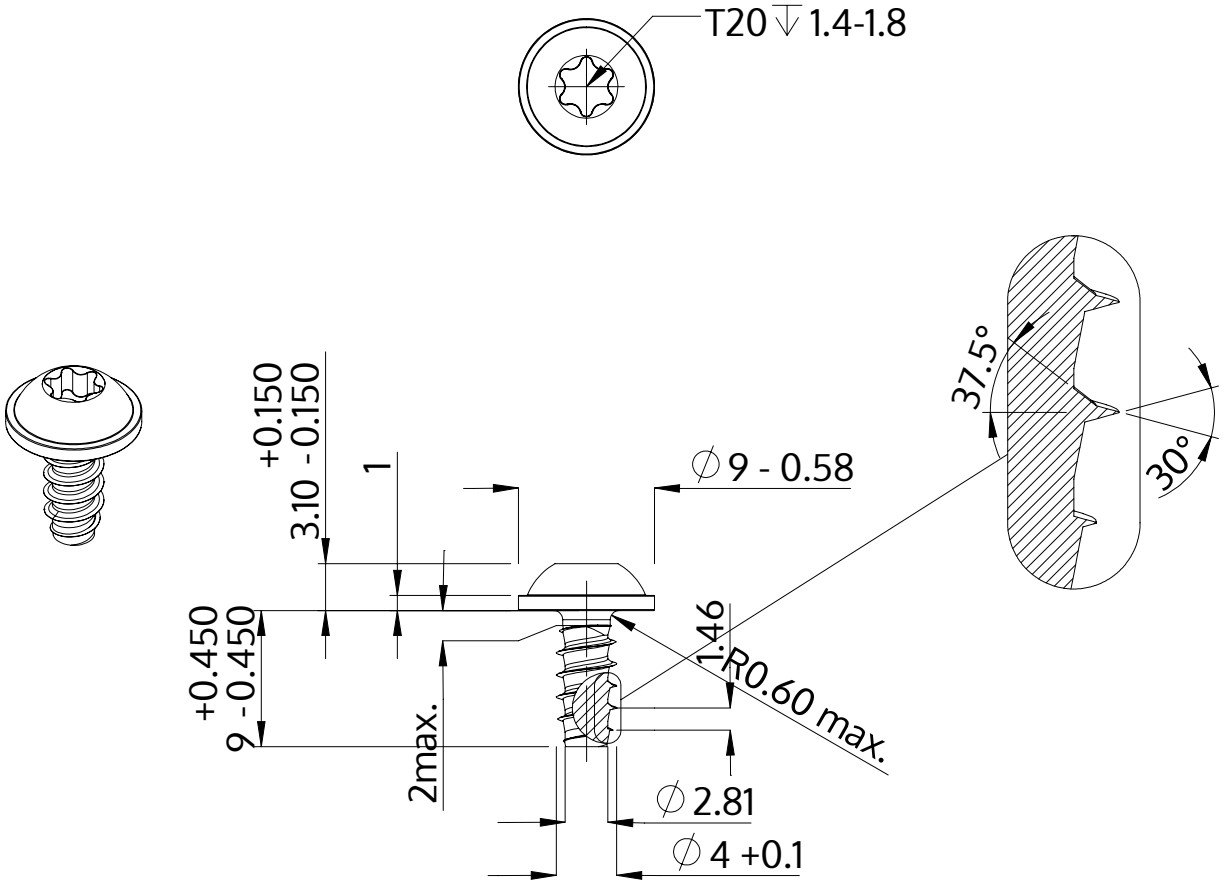

Beschrijving	STP38 4.0x9.0 - T20
Materiaal	roestvrij staal A4
Oppervlak	blank, geetst en gepassieveerd
Gewicht	1.369 kg / 1000 stuk

SCREWERK	**STP380400090C**	
Metrische tekening A4	Schaal None:1	2024-04