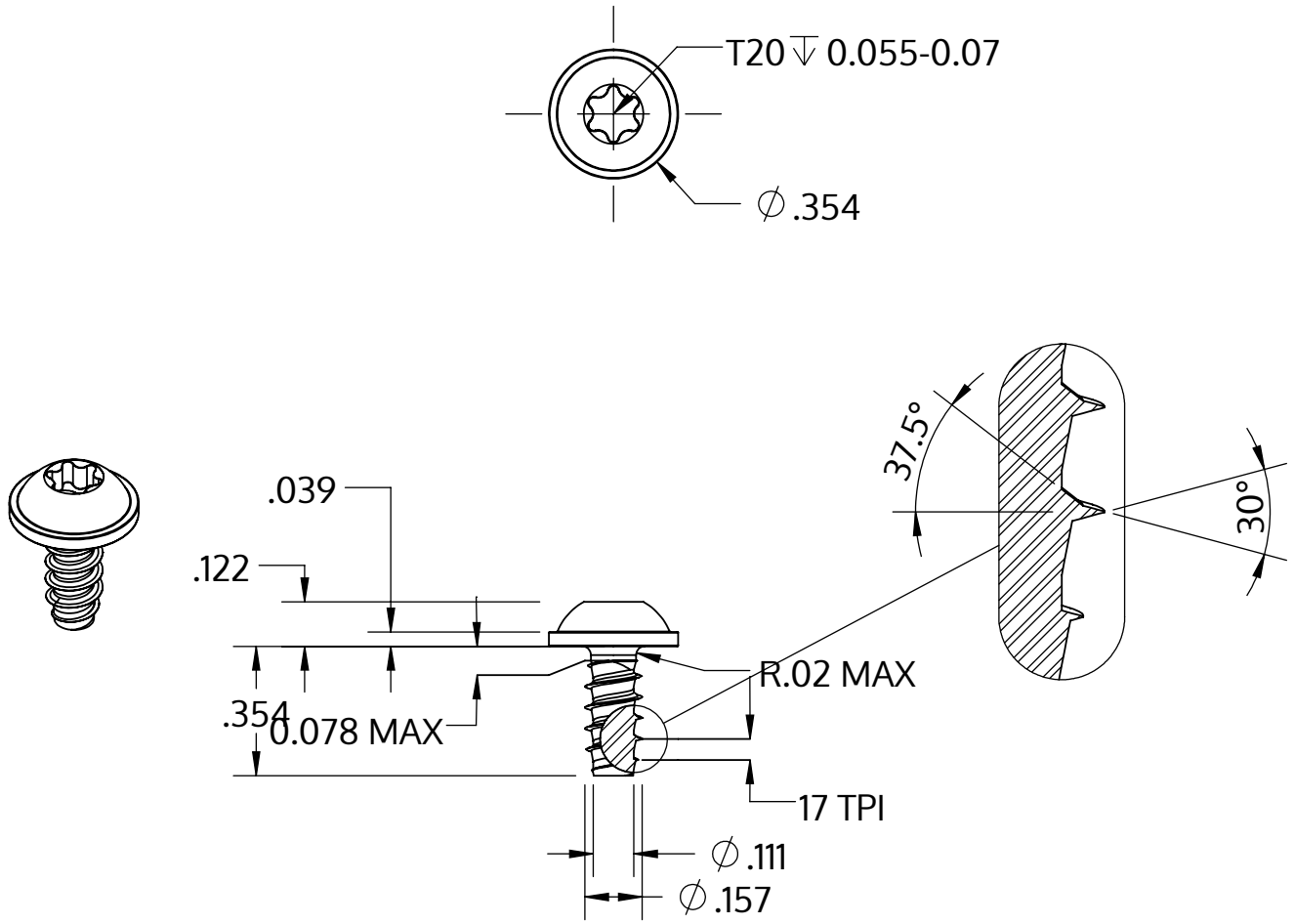

Metric size	M4 x 1.46 mm
US size (converted)	#8-17
	Tolerances [inch]
Length	+/- 0.017
Head diameter	+0 / -0.022
Head height	+/- 0.005
Thread diameter	+0.003 / -0

Opis	STP38 4.0x9.0 - T20
Materiał	Stal szlachetna A4
Powierzchnia	Prosta, bejcowana i pasywowana
Waga	1.369 kg / 1000 sztuk

SCREWERK	**STP380400090C**	
_Zoll Zeichnung Größe A	Skala 2:1	2024-10