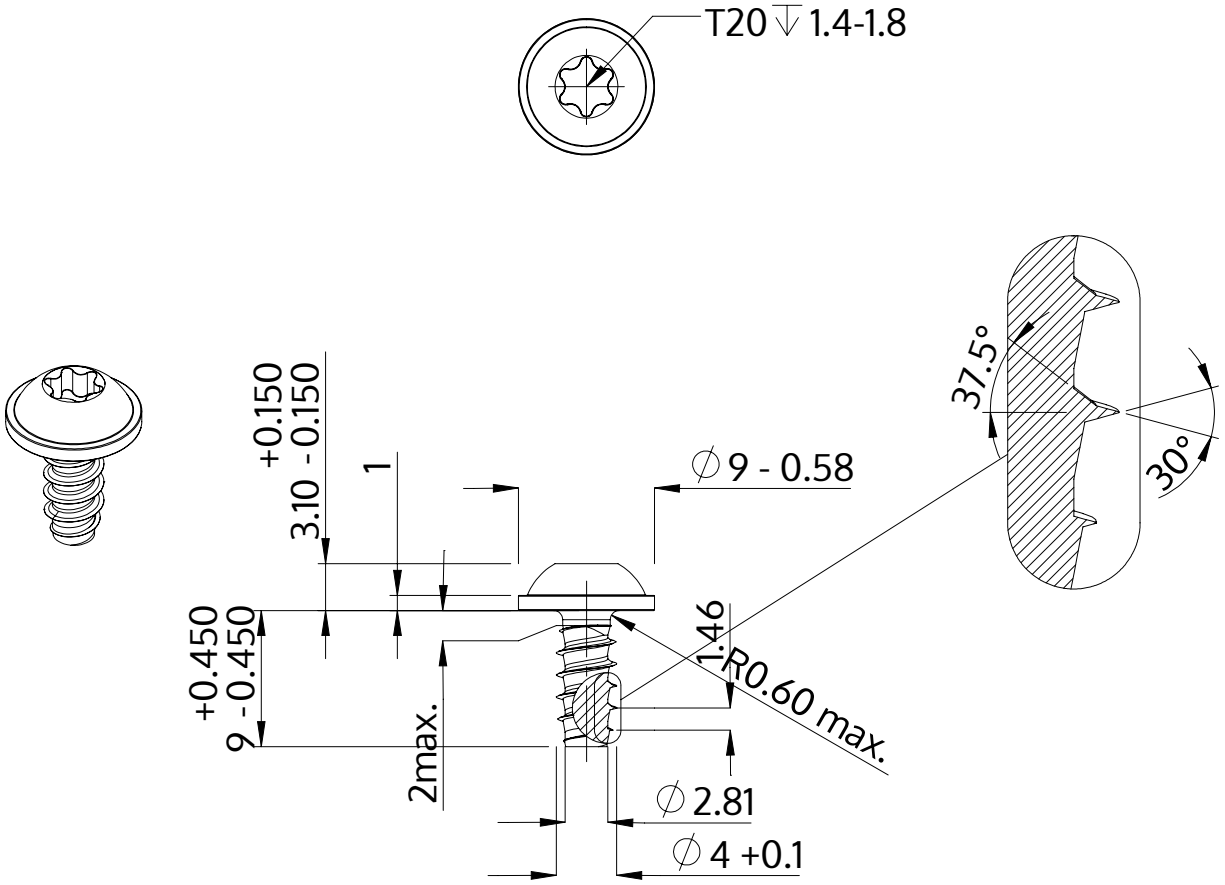

Beschreibung	STP38 4.0x9.0 - T20
Werkstoff	Edelstahl A4
Oberfläche	blank, gebeizt und passiviert
Gewicht	1.369 kg / 1000 Stück

SCREWERK	**STP380400090C**	
Metrische Zeichnung A4	Skalierung None:1	2024-04