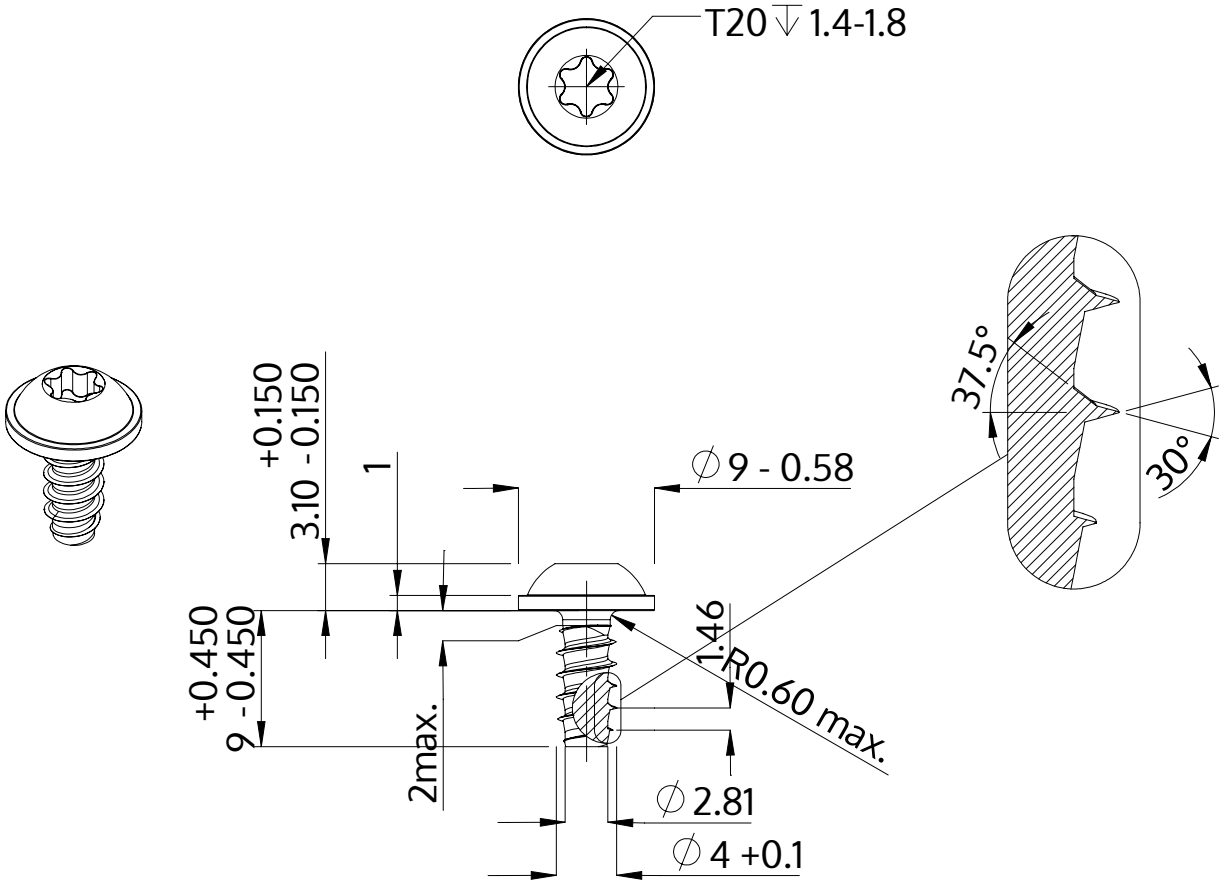

Popis	STP38 4.0x9.0 - T20
Materiál	Nerezová ocel A4
Povrch	holá, mořená a pásová ocel
Hmotnost	1.369 kg / 1000 Kus

SCREWERK	**STP380400090C**	
Metric výkres A4	Měřítko None:1	2024-04