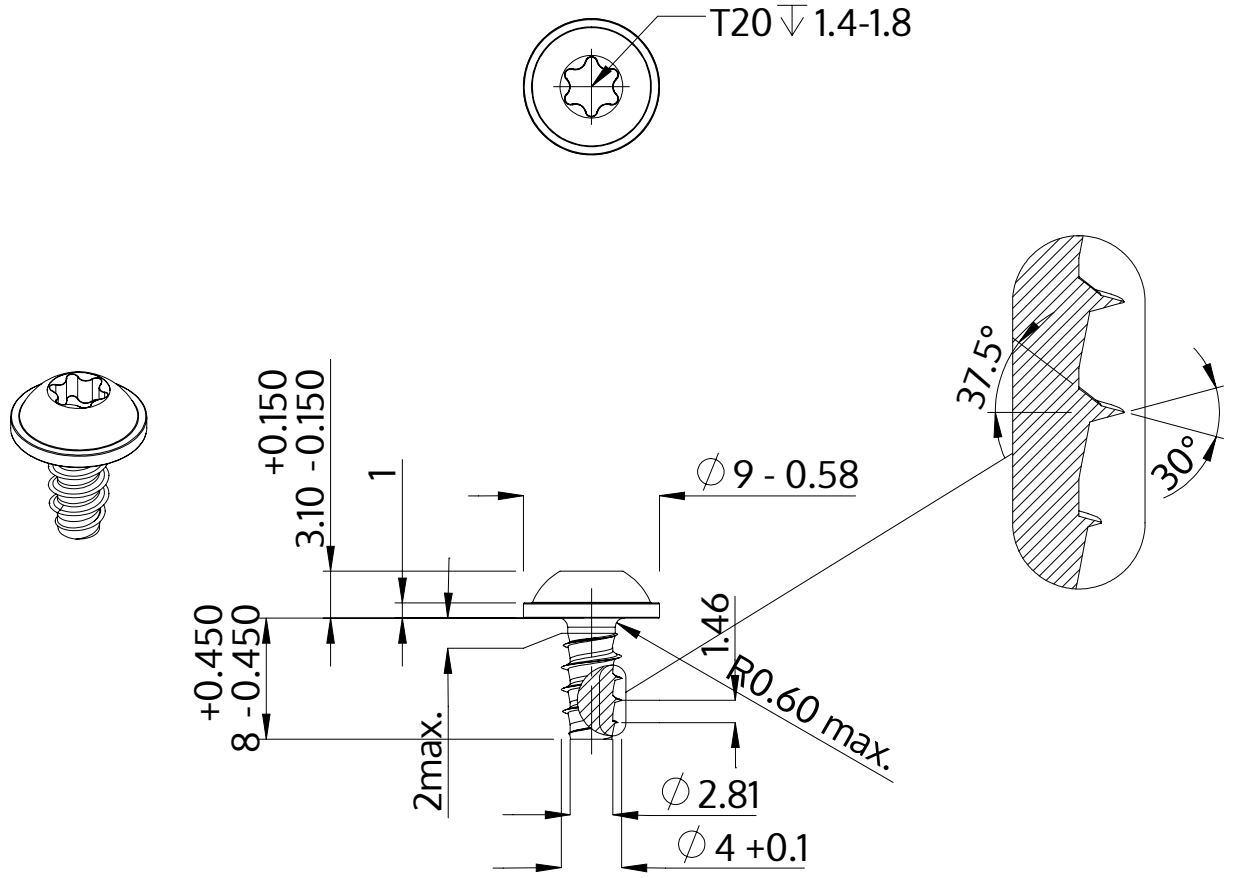

Описание	STP38 4.0x8.0 - T20
Материал	Нержавеющая сталь A2
Поверхность	чёрный
Вес	1.309 kg / 1000 Штука

SCREWERK	**STP380400080J**	
Метрический чертеж A4	Шкала None:1	2024-04