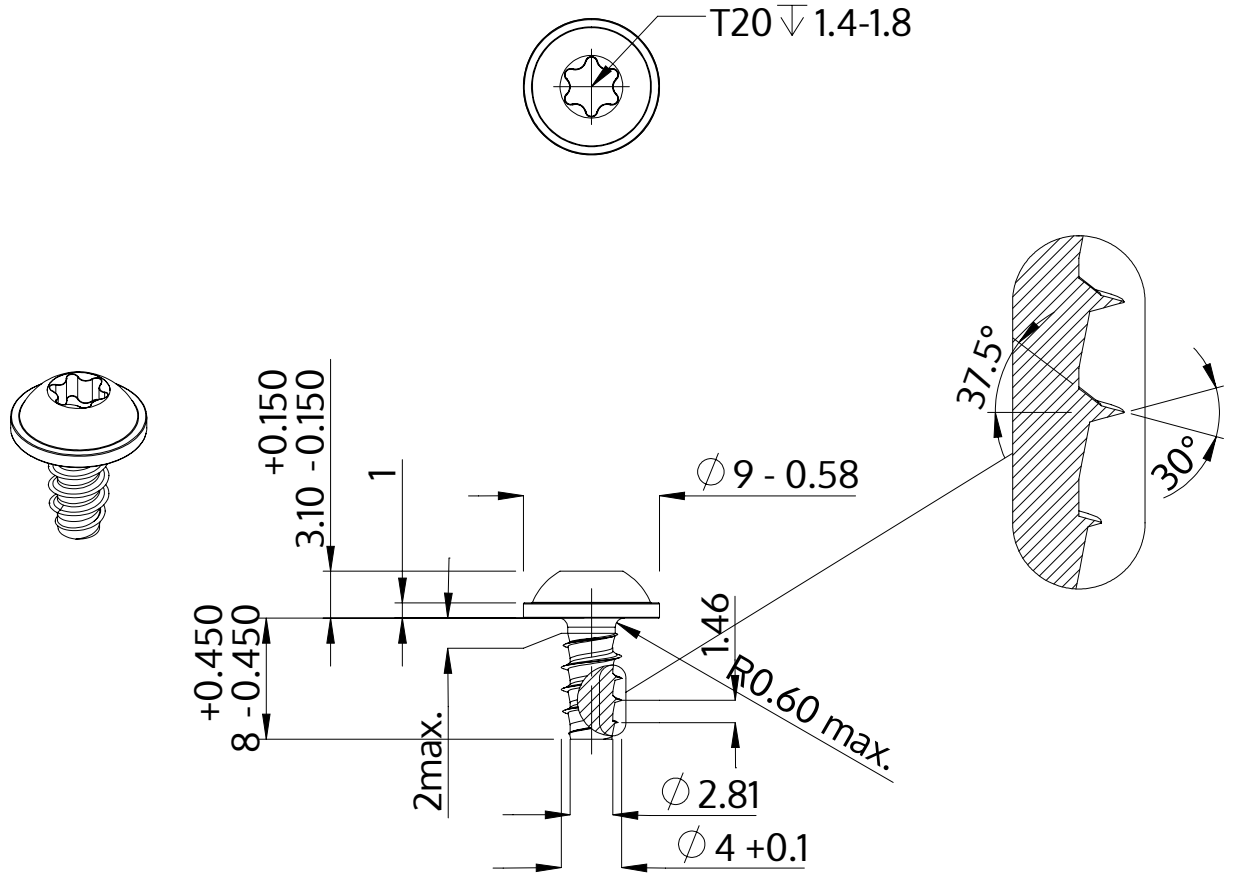

Beschreibung	STP38 4.0x8.0 - T20
Werkstoff	Edelstahl A2
Oberfläche	geschwärzt
Gewicht	1.309 kg / 1000 Stück

SCREWERK	**STP380400080J**	
Metrische Zeichnung A4	Skalierung 2:1	2024-10