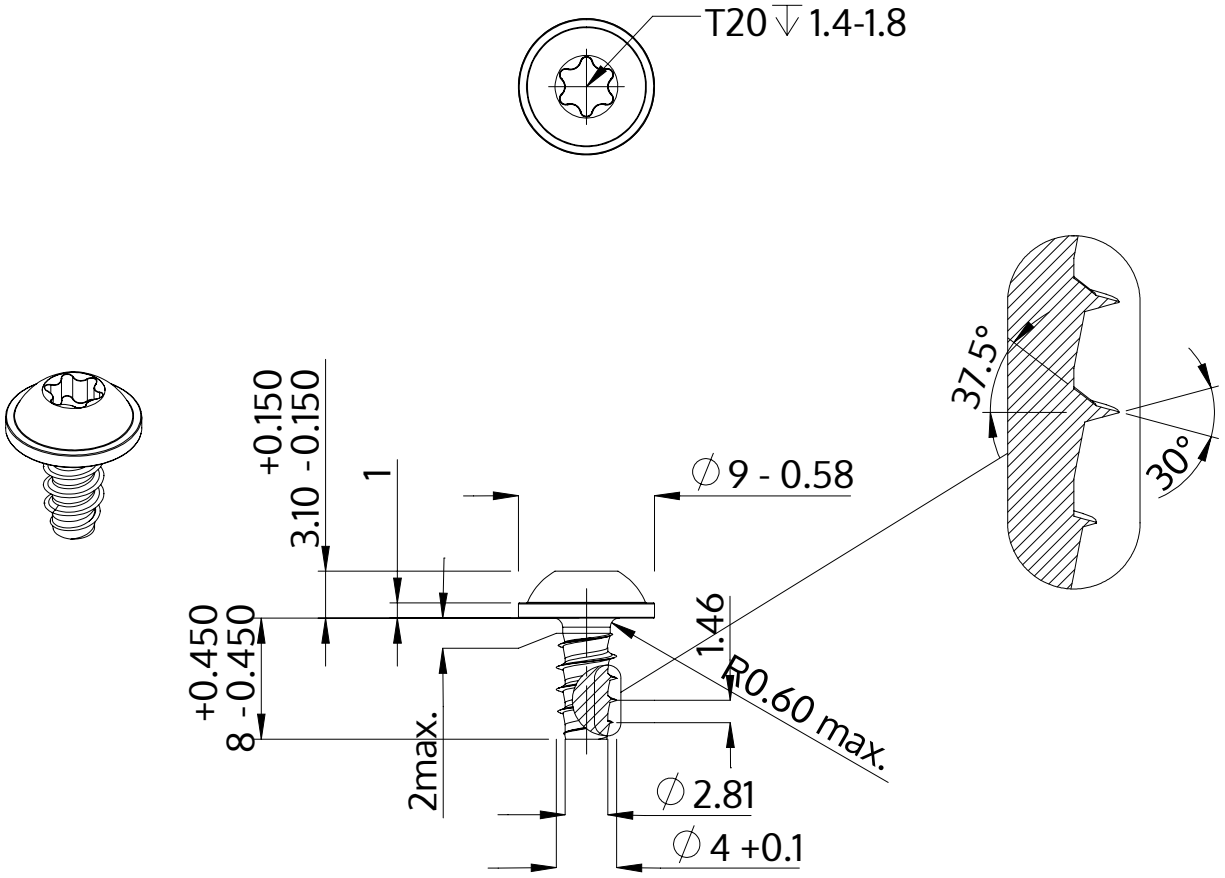

Описание	STP38 4.0x8.0 - T20
Материал	неръждаема стомана A2
Повърхност	черен
Тегло	1.309 kg / 1000 Бройка

SCREWERK	**STP380400080J**	
Метричен дизайн A4	Мащаб None:1	2024-04