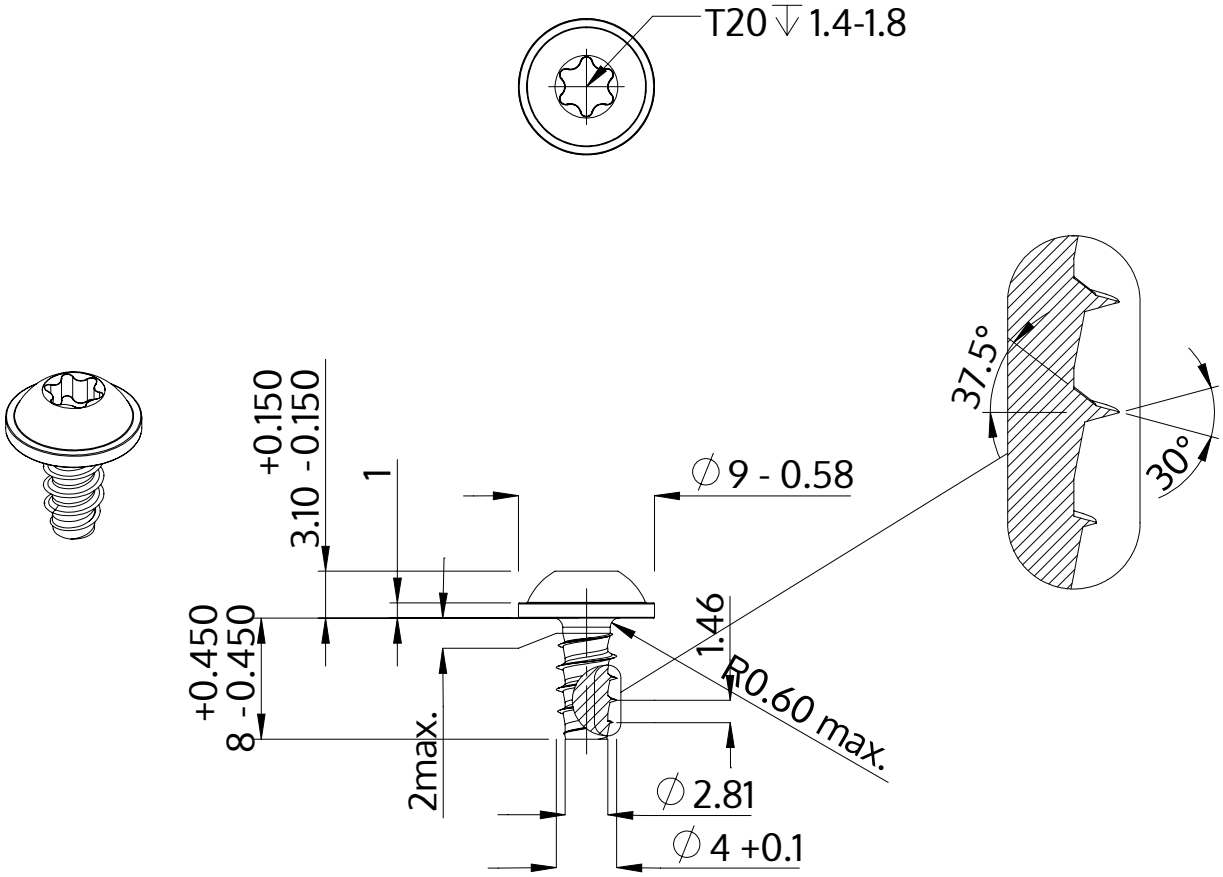

Beschrijving	STP38 4.0x8.0 - T20
Materiaal	roestvrij staal A4
Oppervlak	blank, geetst en gepassieveerd
Gewicht	1.309 kg / 1000 stuk

SCREWERK	**STP380400080C**	
Metrische tekening A4	Schaal 2:1	2024-10