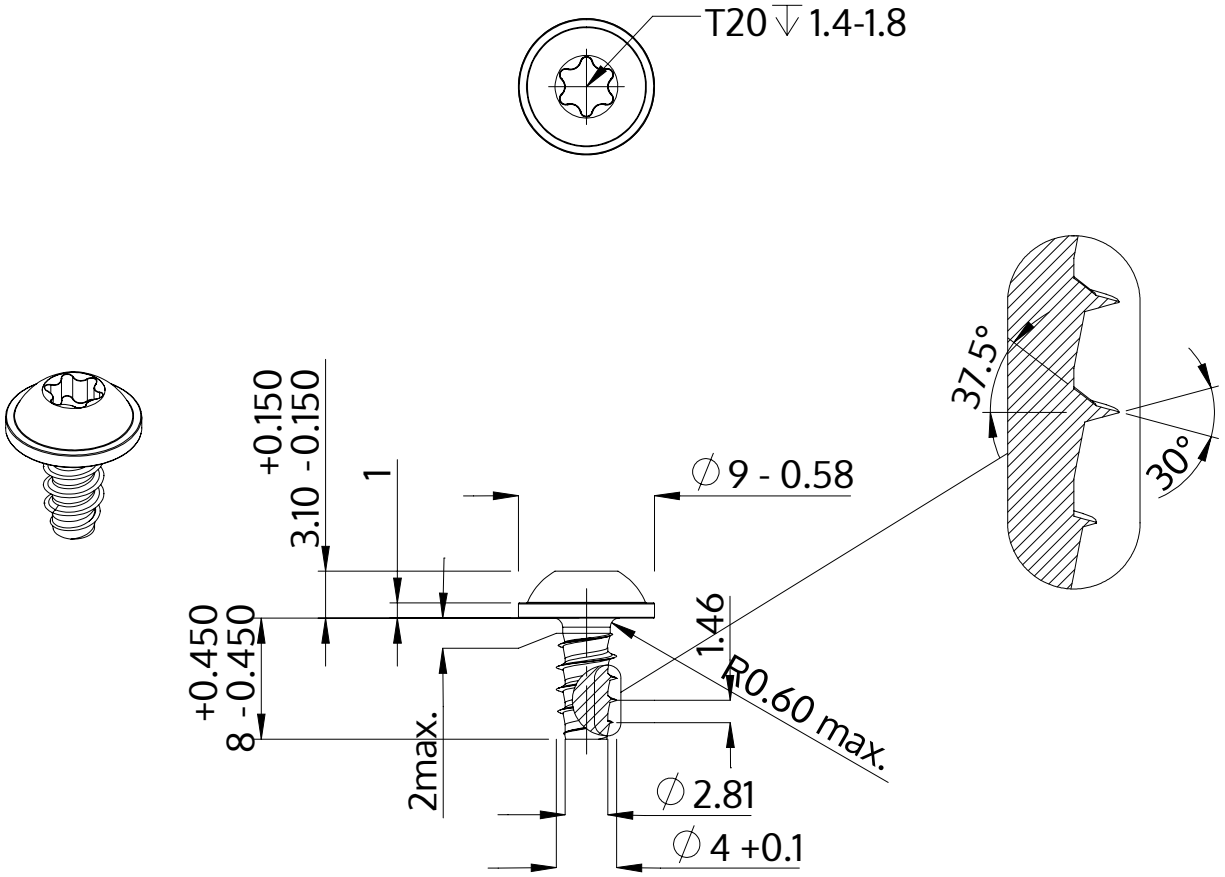

Descrizione	STP38 4.0x8.0 - T20
Materiale	acciaio inossidabile A4
Superficie	bianco-decapato e passivato
Peso	1.309 kg / 1000 pezzi

SCREWERK	**STP380400080C**	
Disegno metrico A4	Scala None:1	2024-04