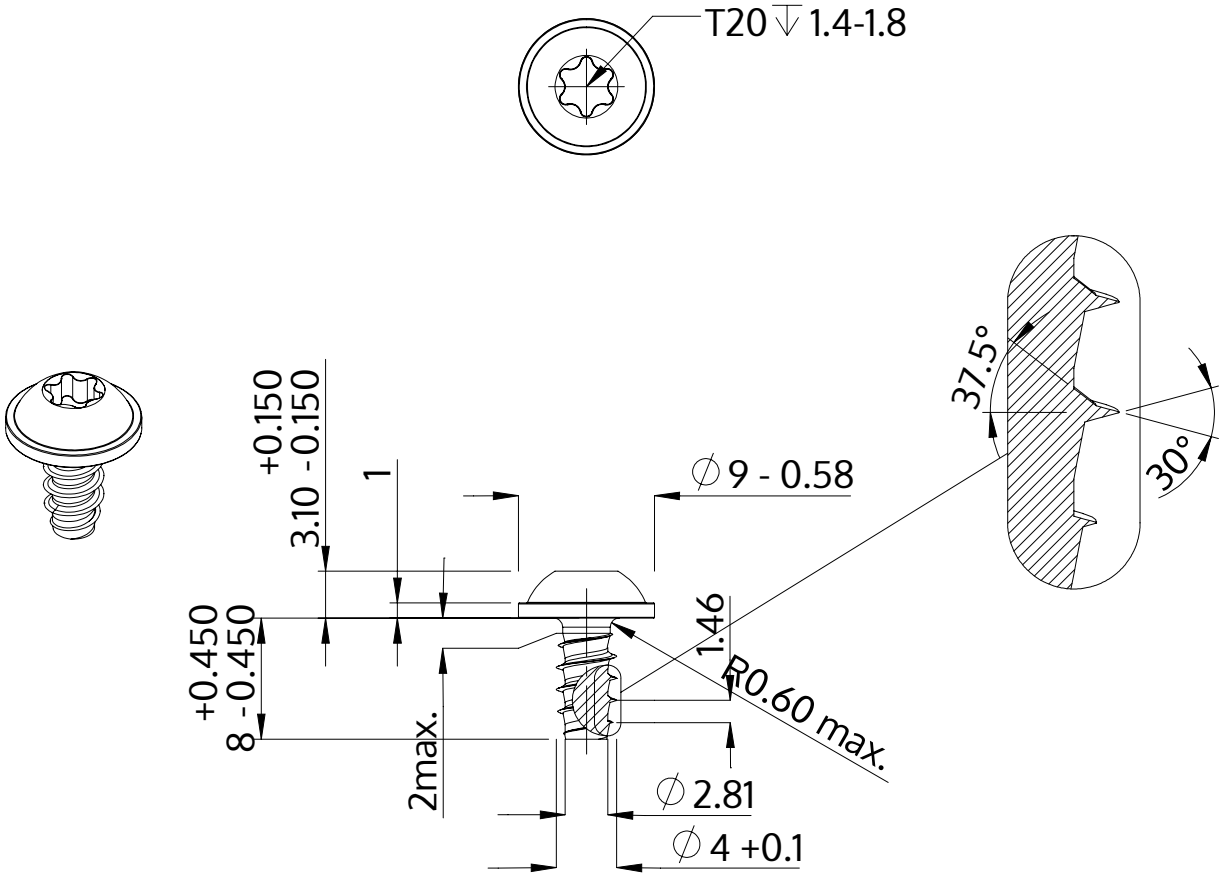

Beskrivelse	STP38 4.0x8.0 - T20
Materiale	Stål, forædlet
Overflade	ZnNi sort-passiveret, tempret, forseglet
Vægt	1.309 kg / 1000 stykke

SCREWERK	**STP380400080B**	
Metrisk tegning A4	Skalering None:1	2024-04