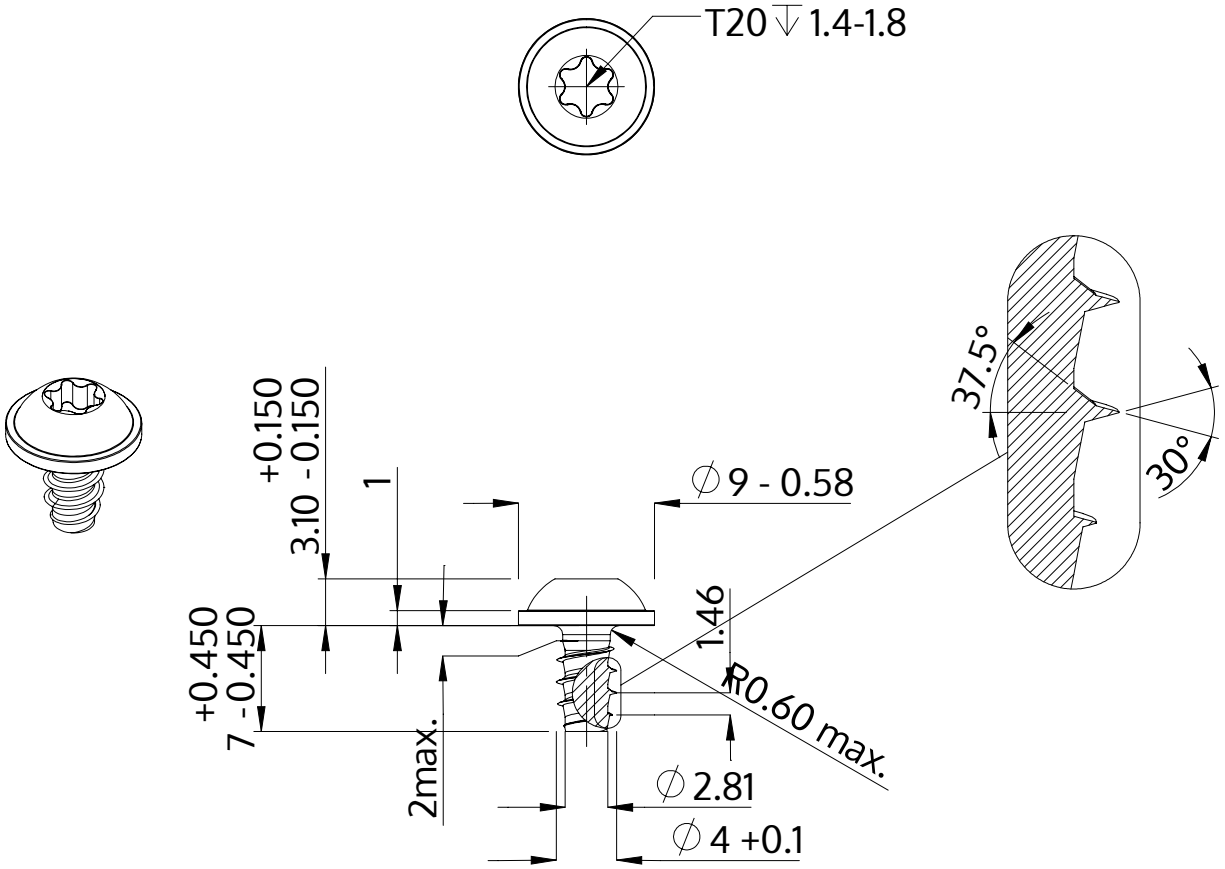

Description	STP38 4.0x7.0 - T20
Matière	acier inoxydable A4
Surface	brillant décapé et passivé
Poids	1.248 kg / 1000 Unité

SCREWERK	**STP380400070C**	
Dessin métrique A4	Redimensionner None:1	2024-05