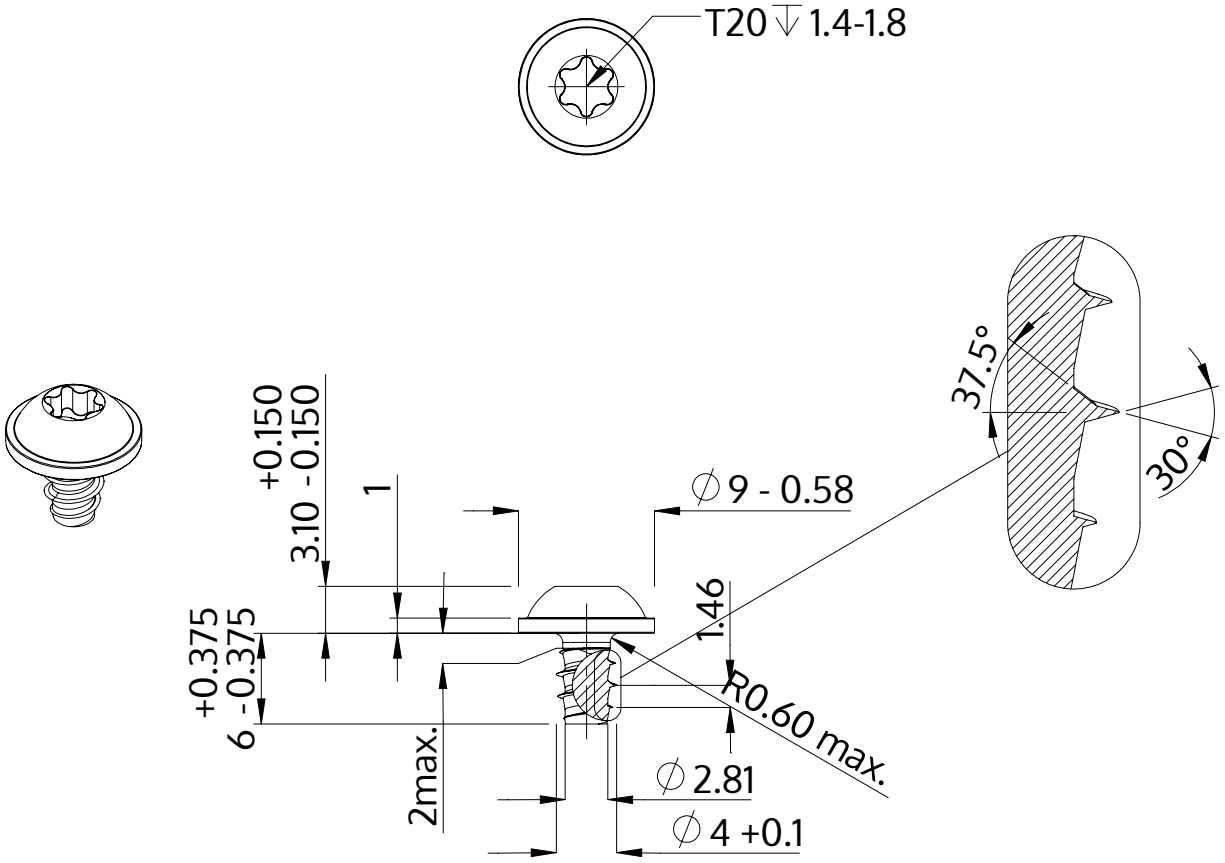

Description	STP38 4.0x6.0 - T20
Matière	acier inoxydable A2
Surface	brillant décapé et passivé
Poids	1.187 kg / 1000 Unité

SCREWERK	**STP380400060E**	
Dessin métrique A4	Redimensionner None:1	2024-04