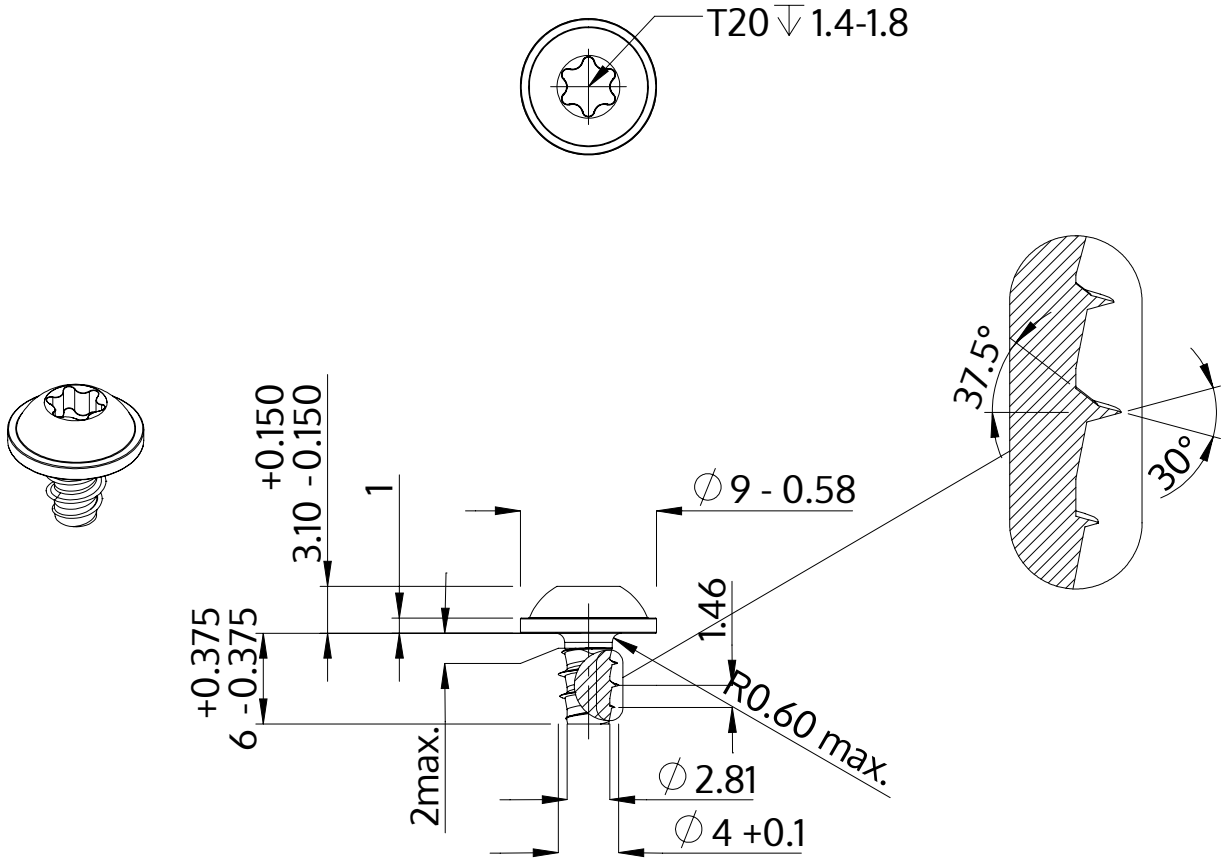

Description	STP38 4.0x6.0 - T20
Matière	Acier,trempé et revenu
Surface	Zinc Nickel passivé noir, trempée, scéllée
Poids	1.187 kg / 1000 Unité

SCREWERK	**STP380400060B**	
Dessin métrique A4	Redimensionner 2:1	2024-10