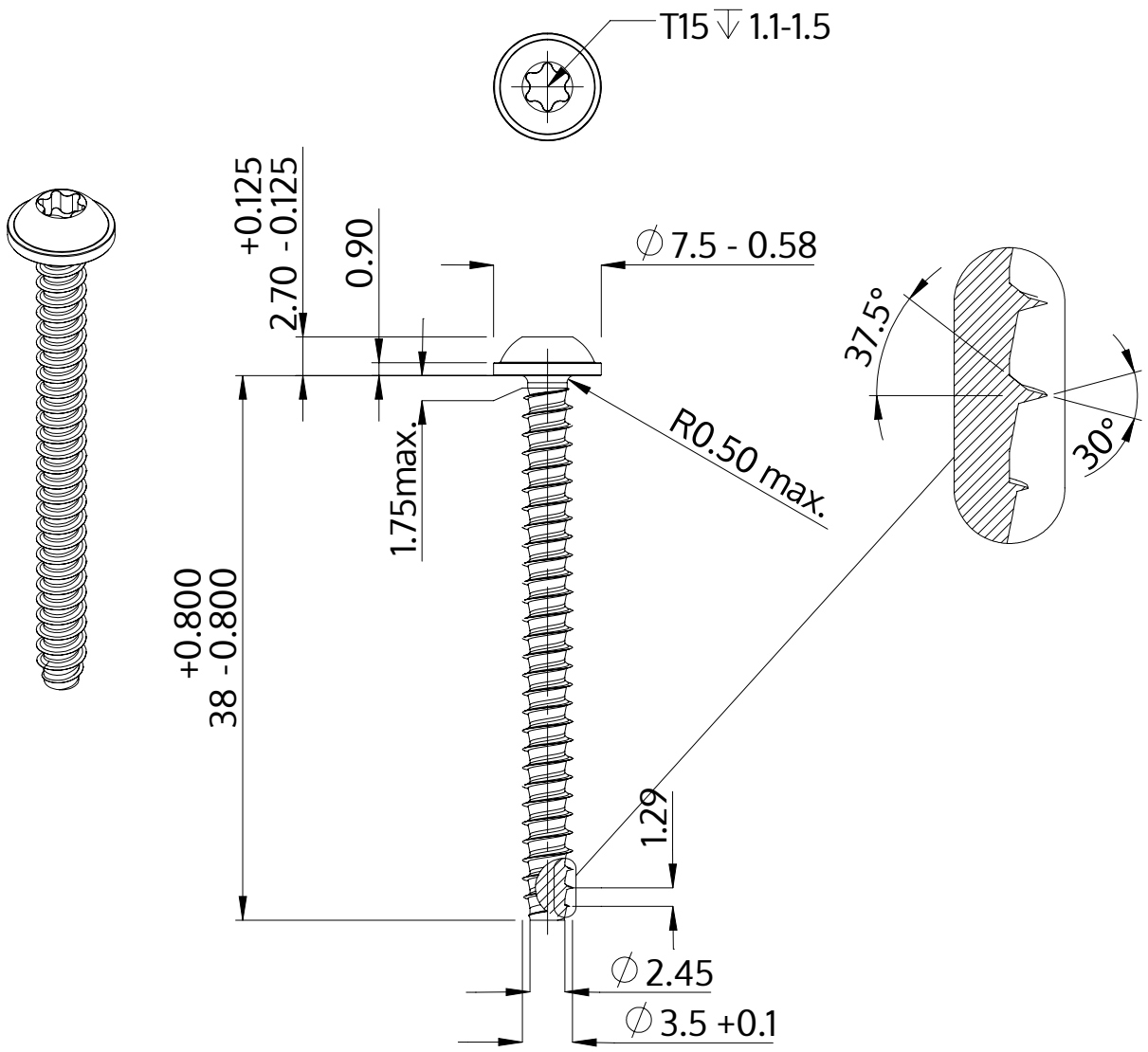

Descrizione	STP38 3.5x38.0 - T15
Materiale	acciaio, temprato
Superficie	zincato 5-7 micron, ricotto, blu / trasparente passivato
Peso	2.278 kg / 1000 pezzi

SCREWERK	**STP380350380S**	
Disegno metrico A4	Scala 2:1	2024-10