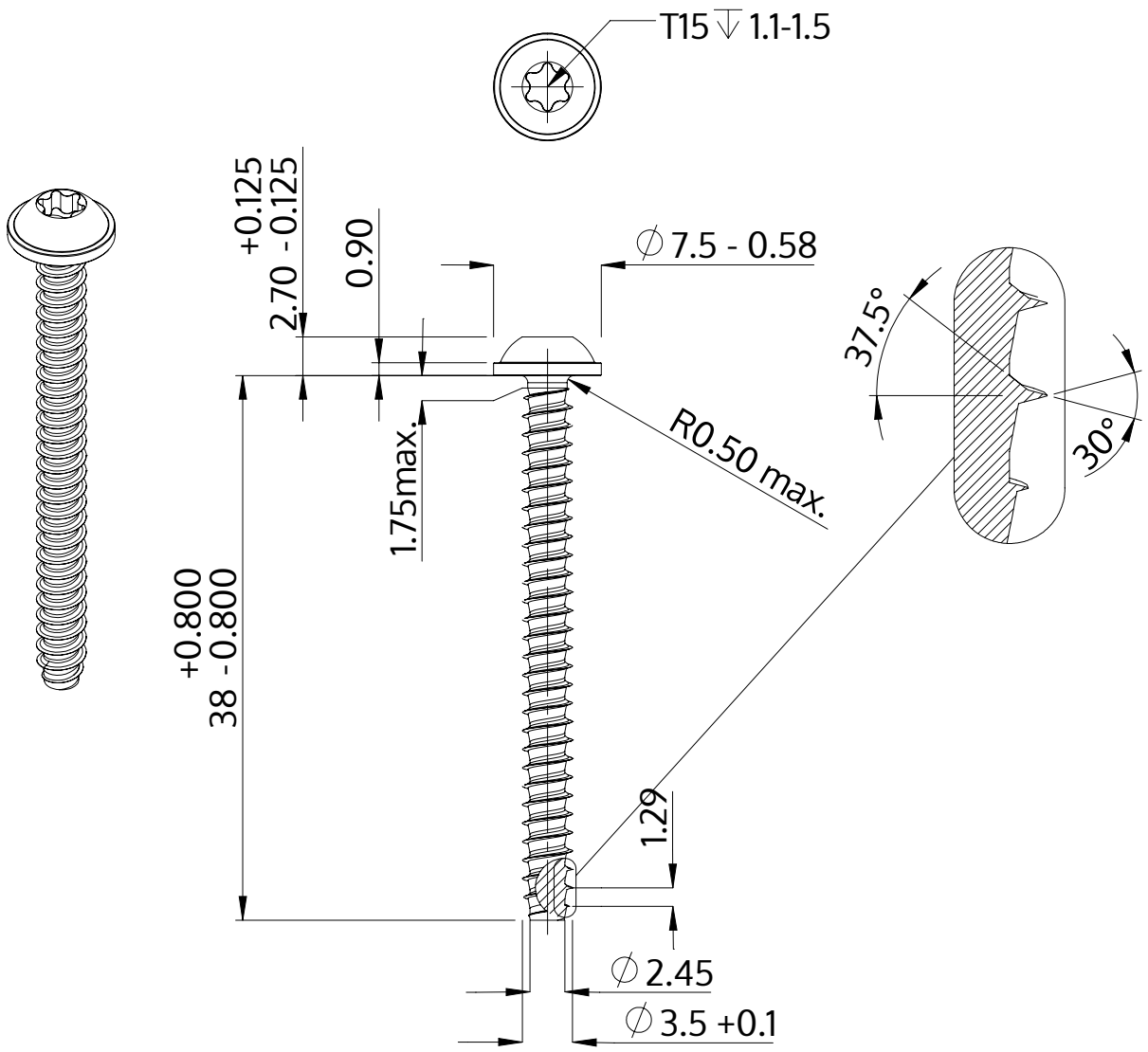

Descripción	STP38 3.5x38.0 - T15
Material	Acero, endurecido
Superficie	galvanizado 5-7 micras, recocido, azul / pasivado transparente
Peso	2.278 kg / 1000 Piezas

SCREWERK	**STP380350380S**	
Diseño métrico	Escalada 2:1	2024-10