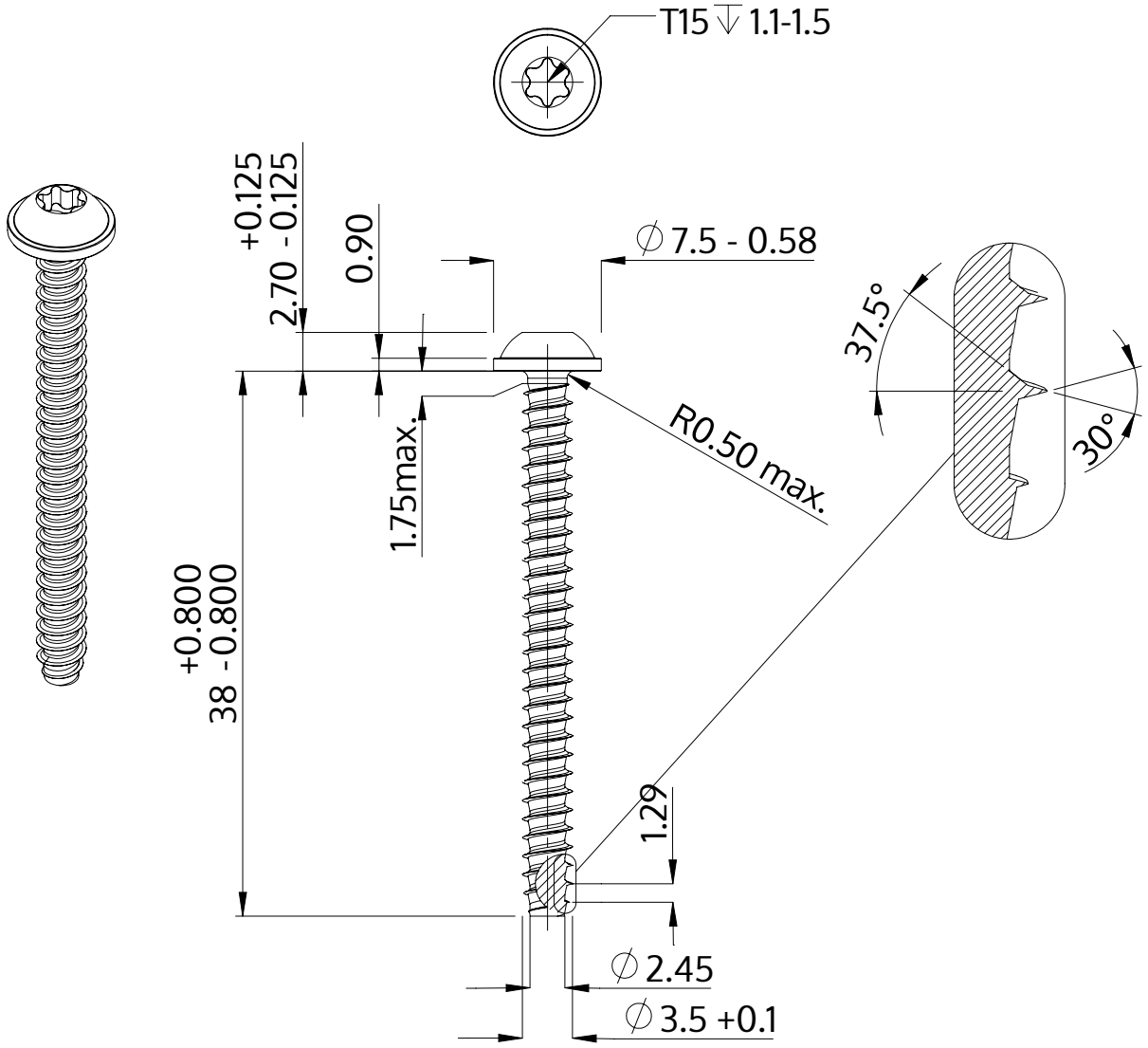

Açıklaması	STP38 3.5x38.0 - T15
Malzeme	Çelik, sertleştirilmiş
Kaplama	ZnNi siyah-pasifleştirilmiştir, temperlenmistir, kaplanmış
Ağırlık	2.278 kg / 1000 Adet

SCREWERK	**STP380350380B**	
Metrik çizim A4	Ölçeklendirme 2:1	2024-10