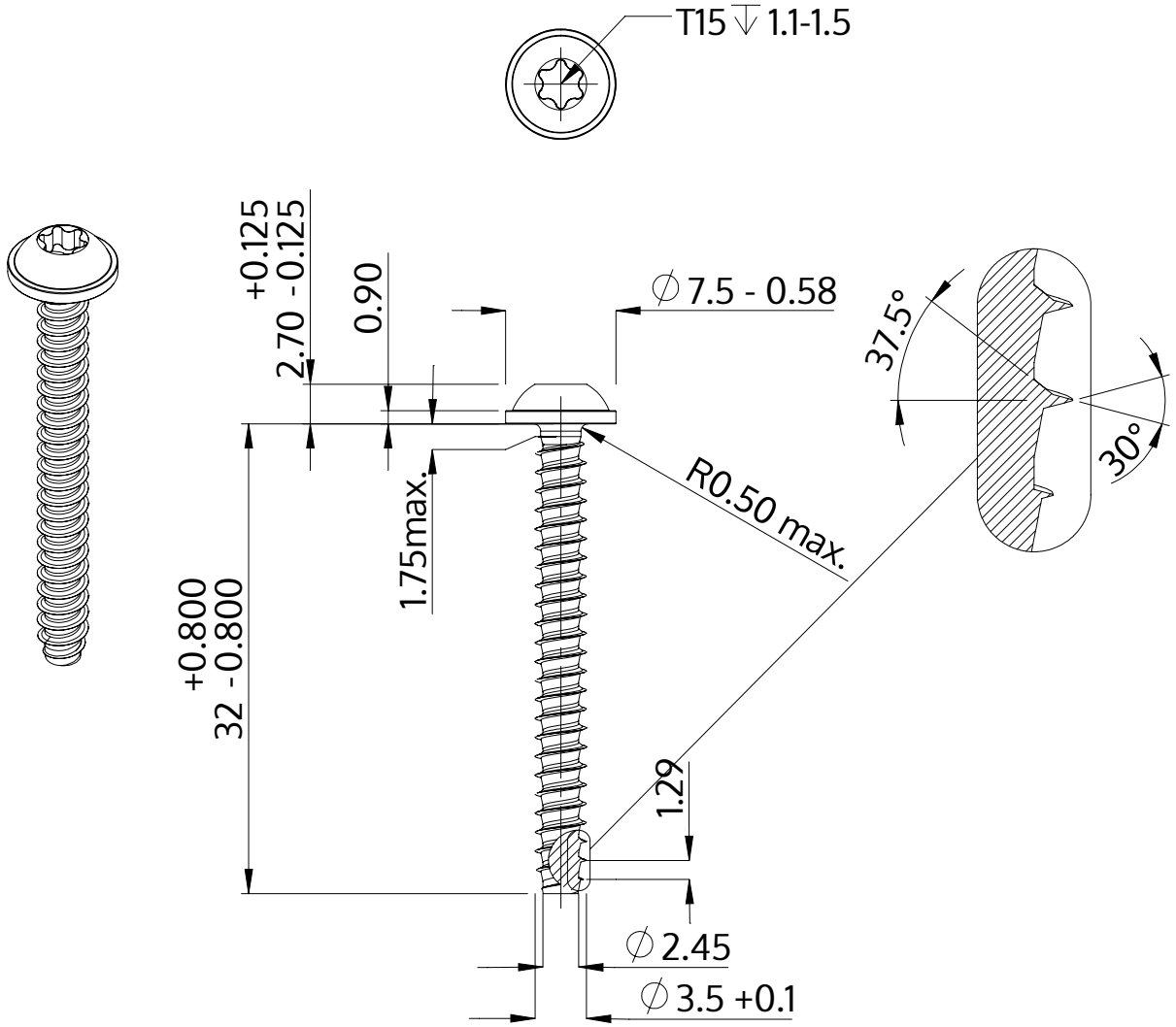


| | |
|---|---|
| Opis | STP38 3.5x32.0 - T15 |
| Materiał | Stal, hartowana |
| Powierzchnia | Ocynkowana 5-7 µm, temperowana, pasywowana na niebiesko |
| Waga | 1.994 kg / 1000 sztuk |

| | | |
|---|---|---|
| SCREWERK | **STP380350320S** | |
| Rysunek metryczny A4 | Skala 2:1 | 2024-10 |