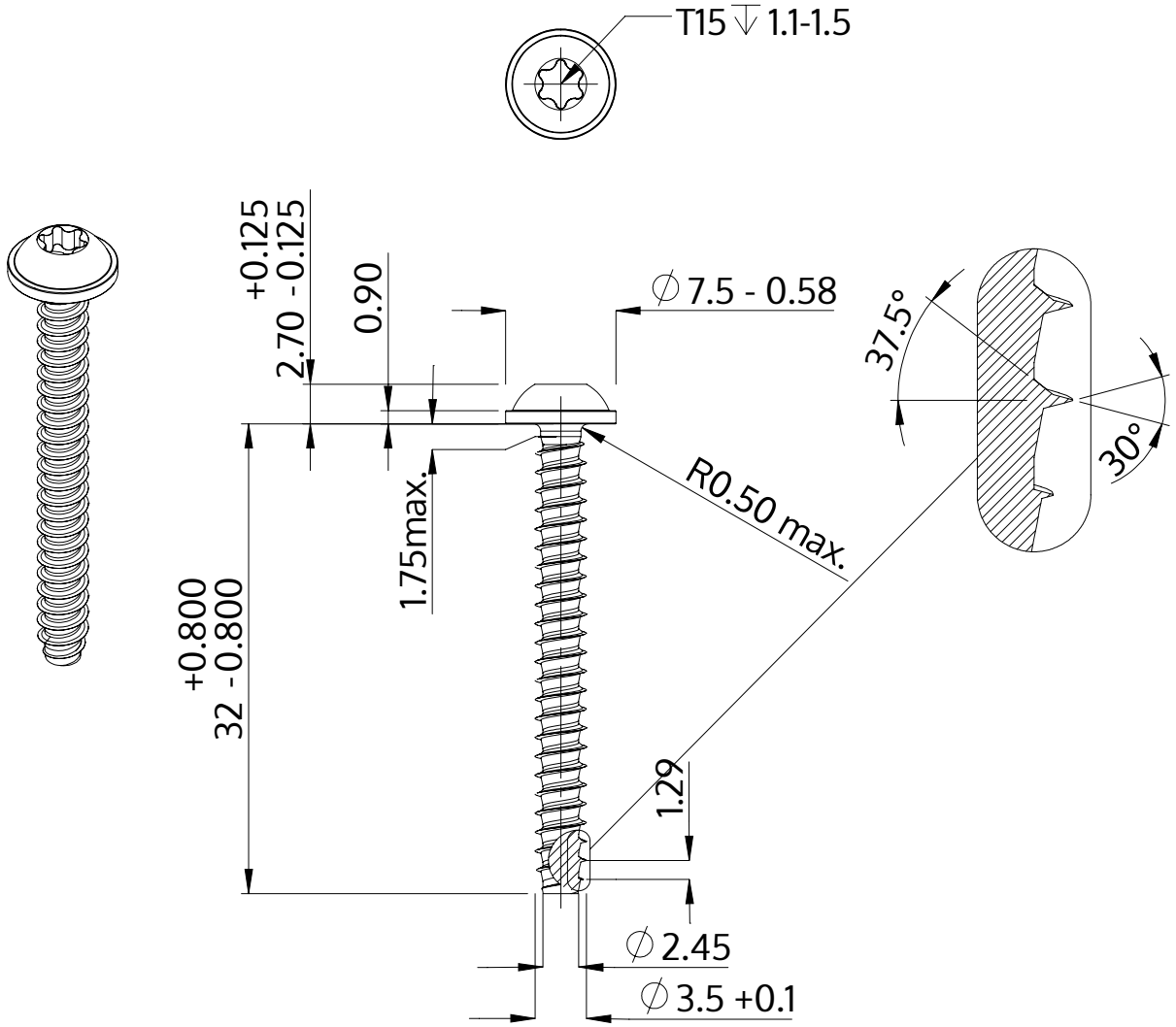

Description	STP38 3.5x32.0 - T15
Matière	Acier,trempé et revenu
Surface	zinguée 5-7 µm,recuit, bleue / passivée avec transparence
Poids	1.994 kg / 1000 Unité

SCREWERK	**STP380350320S**	
Dessin métrique A4	Redimensionner 2:1	2024-10