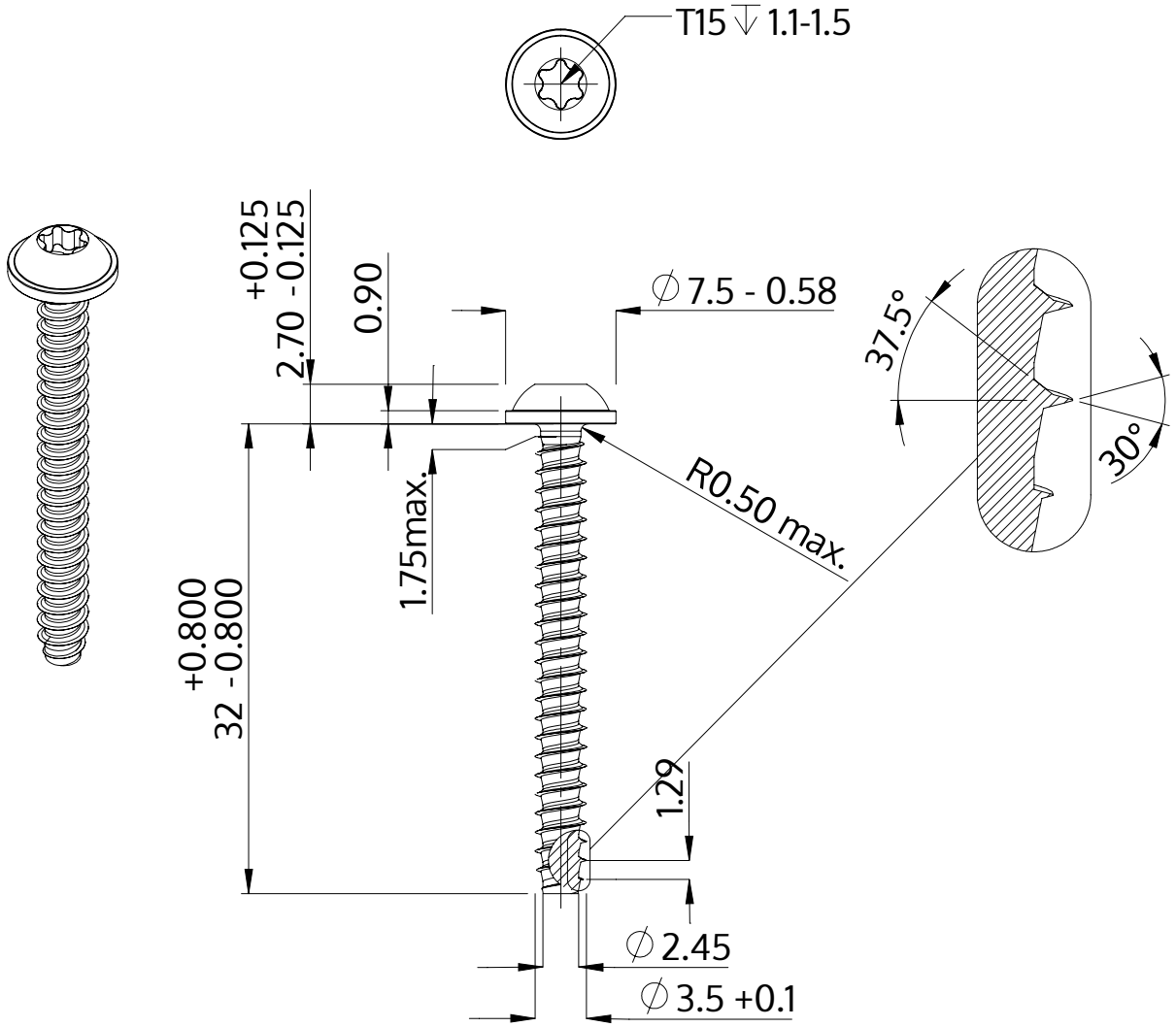

Beskrivning	STP38 3.5x32.0 - T15
Material	rostfritt stål A2
Yta	blank och passiviserad
Vikt	1.994 kg / 1000 styck

SCREWERK	**STP380350320E**	
Metrisk skiss A4	Skala 2:1	2024-10