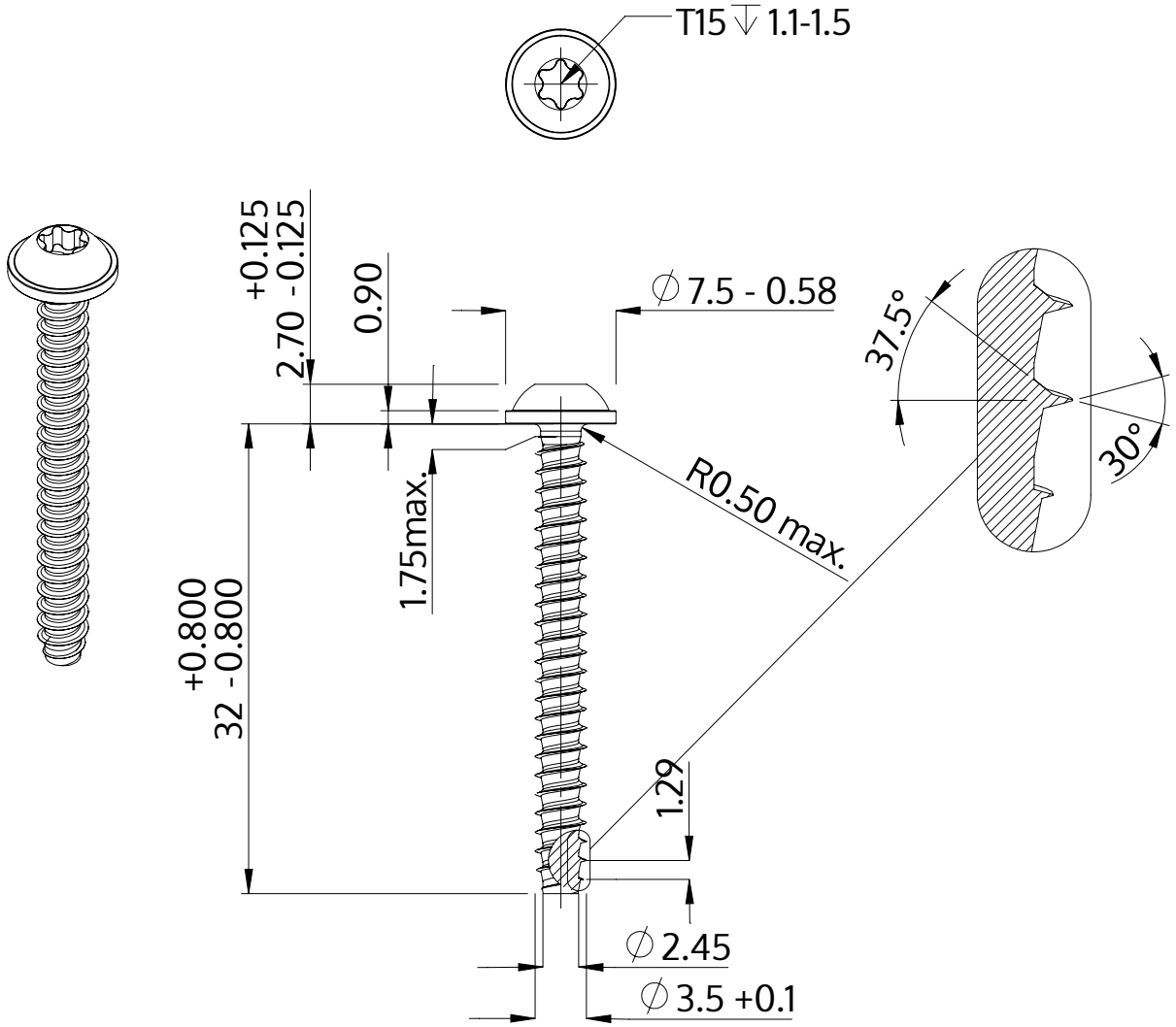

Beschreibung	STP38 3.5x32.0 - T15
Werkstoff	Edelstahl A2
Oberfläche	blank, gebeizt und passiviert
Gewicht	1.994 kg / 1000 Stück

SCREWERK	**STP380350320E**	
Metrische Zeichnung A4	Skalierung 2:1	2024-10