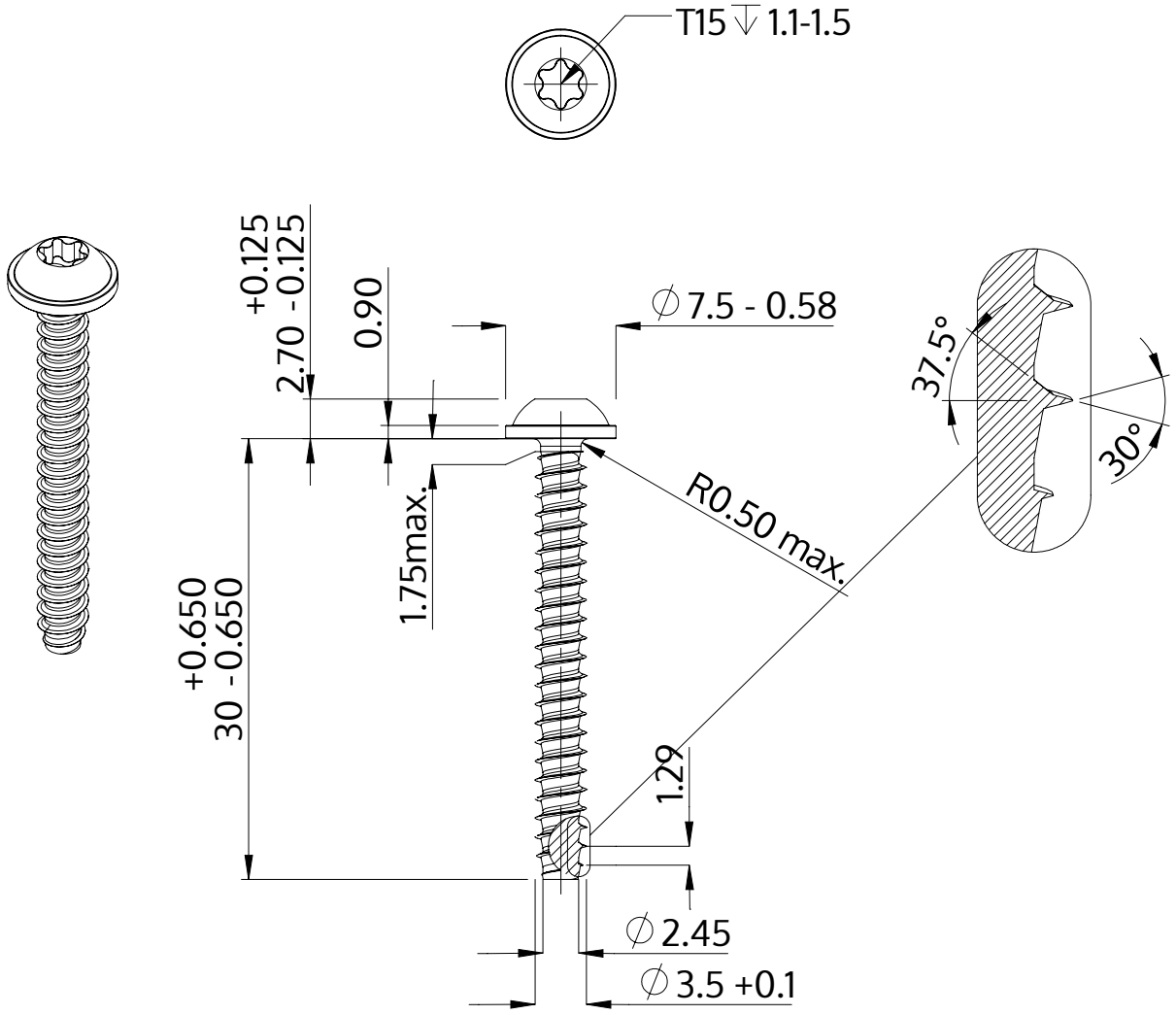

Opis	STP38 3.5x30.0 - T15
Materiał	Stal szlachetna A2
Powierzchnia	czarny
Waga	1.900 kg / 1000 sztuk

SCREWERK	**STP380350300J**	
Rysunek metryczny A4	Skala 2:1	2024-10