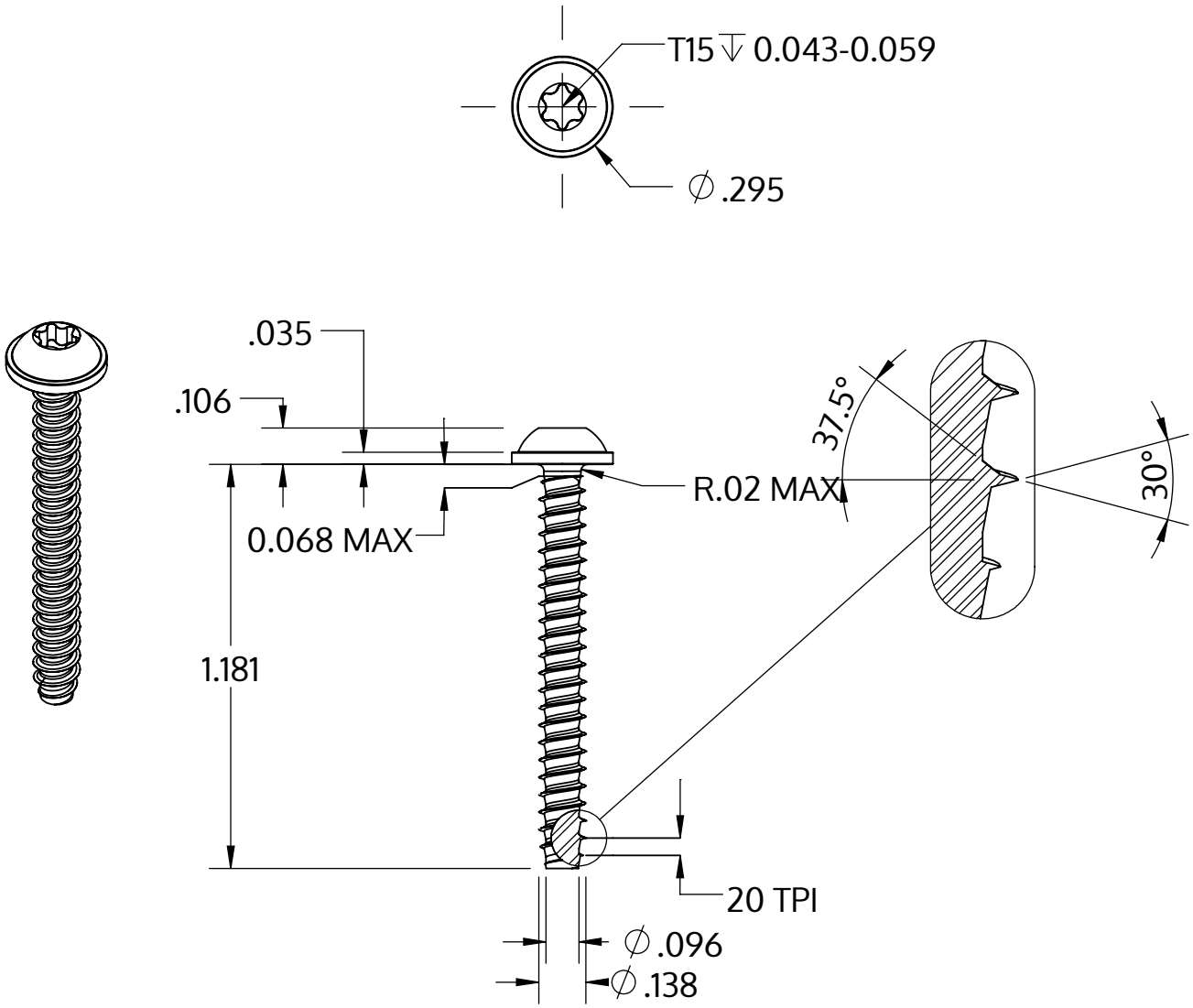

Metric size	M3.5 x 1.29 mm
US size (converted)	#6-20
	Tolerances [inch]
Length	+/- 0.025
Head diameter	+0 / -0.022
Head height	+/- 0.004
Thread diameter	+0.003 / -0

Opis	STP38 3.5x30.0 - T15
Materiał	Stal szlachetna A2
Powierzchnia	czarny
Waga	1.900 kg / 1000 sztuk

SCREWERK	**STP380350300J**	
_Zoll Zeichnung Größe A	Skala 2:1	2024-10