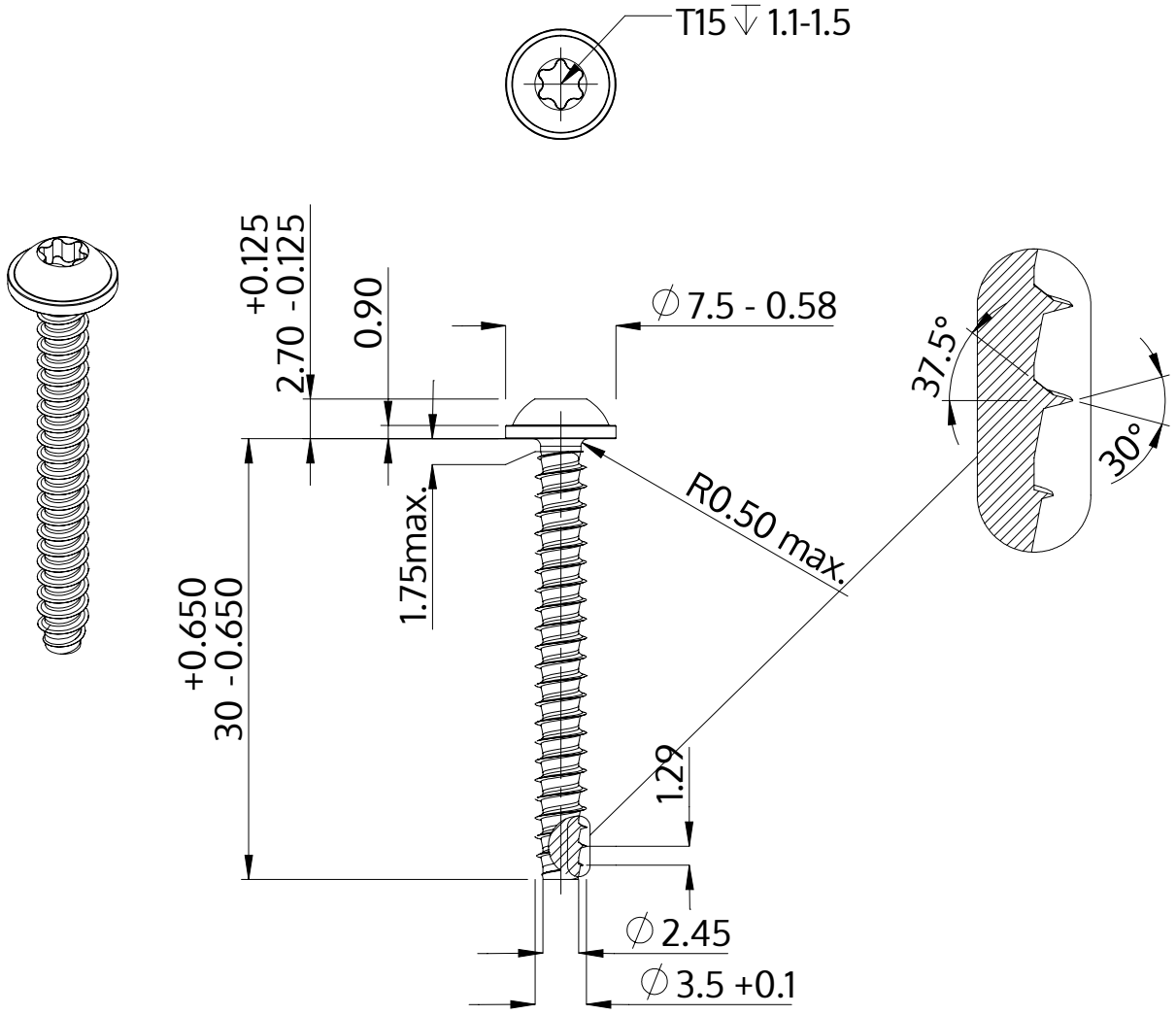

Beschreibung	STP38 3.5x30.0 - T15
Werkstoff	Edelstahl A2
Oberfläche	geschwärzt
Gewicht	1.900 kg / 1000 Stück

SCREWERK	**STP380350300J**	
Metrische Zeichnung A4	Skalierung 2:1	2024-10