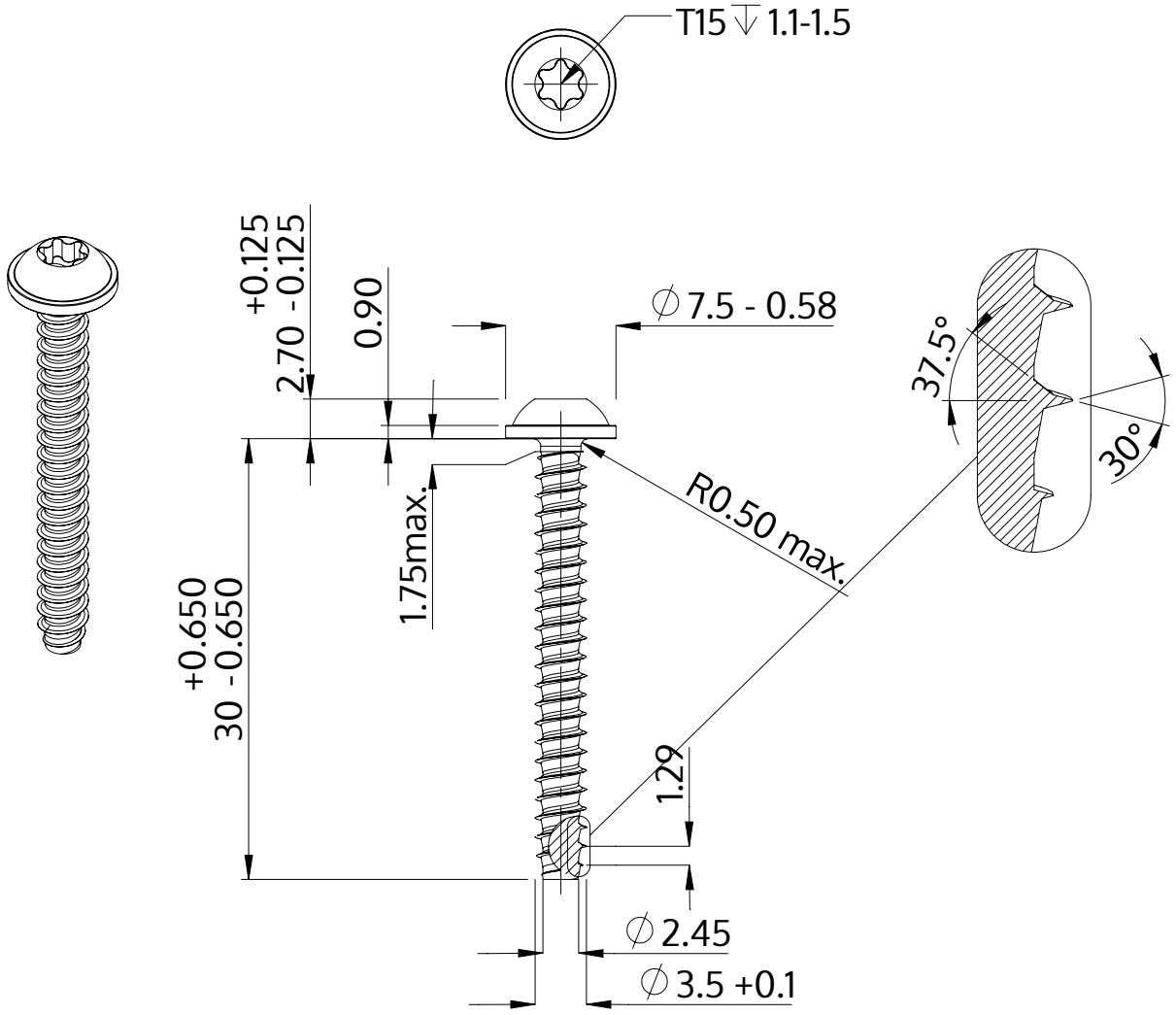

Popis	STP38 3.5x30.0 - T15
Materiál	Nerezová ocel A2
Povrch	černé
Hmotnost	1.900 kg / 1000 Kus

SCREWERK	**STP380350300J**	
Metric výkres A4	Měřítko 2:1	2024-10