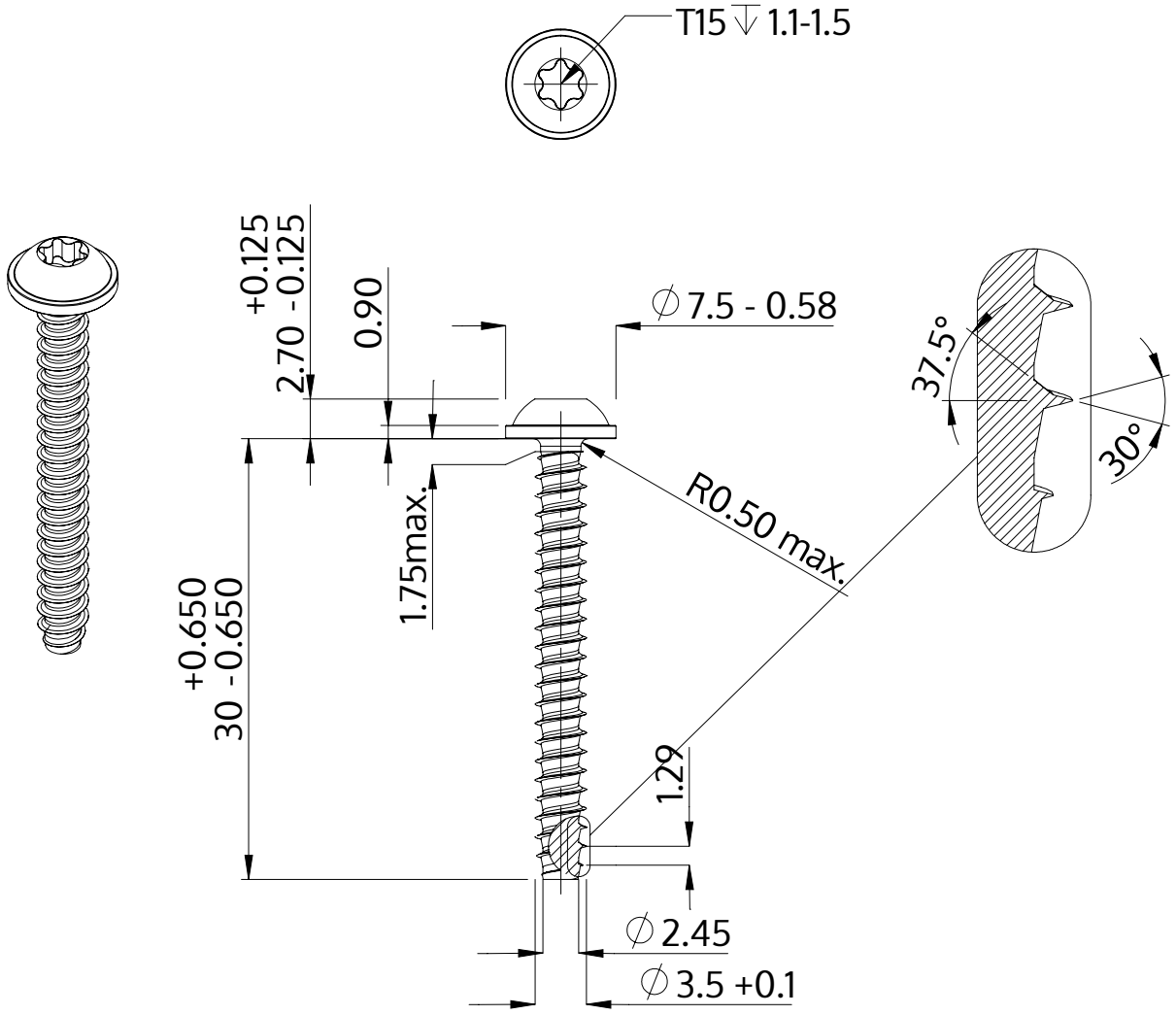

Beskrivelse	STP38 3.5x30.0 - T15
Materiale	Ædelstål A4
Overflade	blank, bejdset og passiveret
Vægt	1.900 kg / 1000 stykke

SCREWERK	**STP380350300C**	
Metrisk tegning A4	Skalering None:1	2024-04