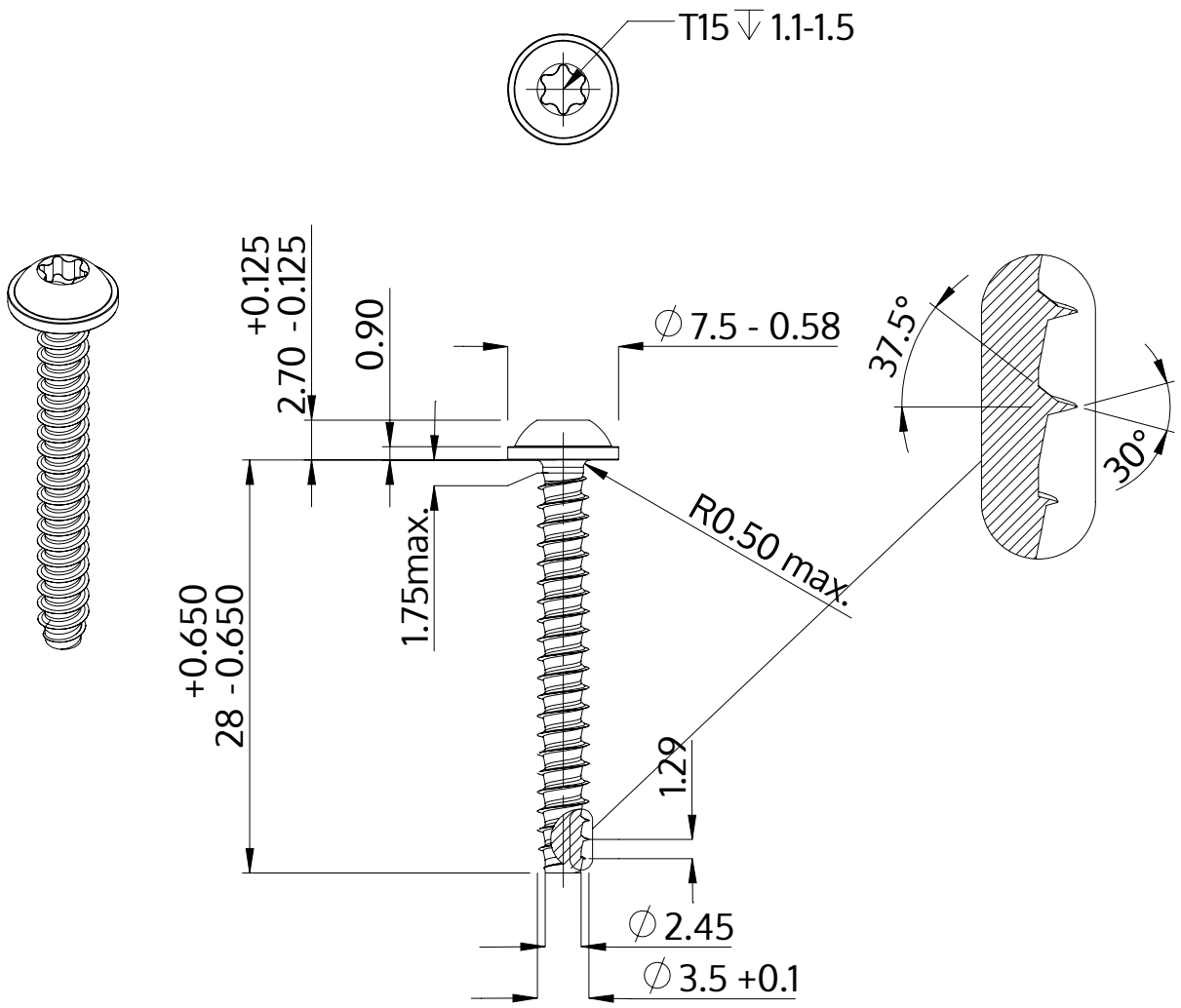

Descriere	STP38 3.5x28.0 - T15
Material	oțel, călit
Exterior	zincat 5-7 µm, recopt, pasivat transparent/albastru
Greutate	1.805 kg / 1000 unități

SCREWERK	**STP380350280S**	
Desen metric A4	Scalarea 2:1	2024-10