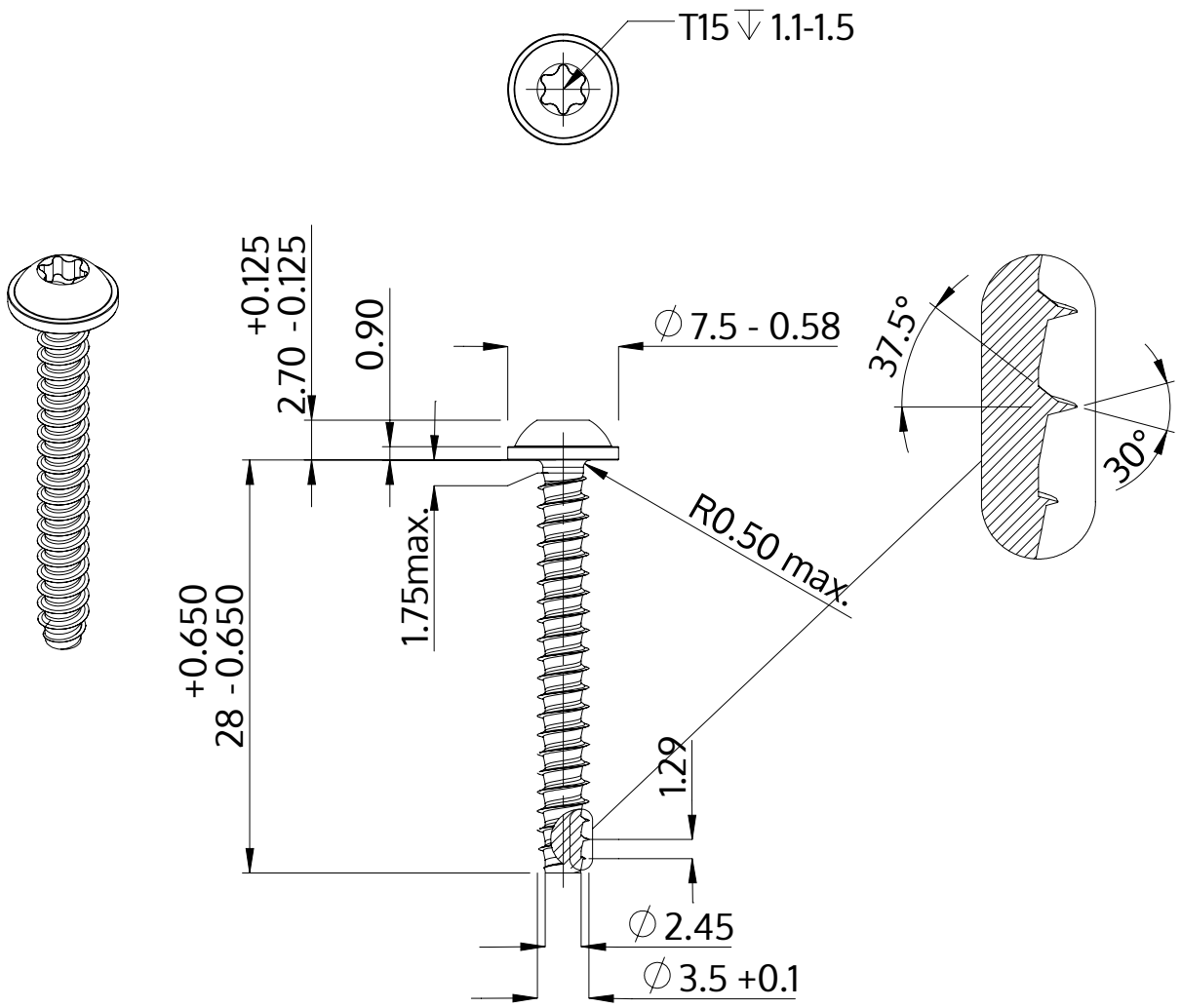

Description	STP38 3.5x28.0 - T15
Matière	Acier,trempé et revenu
Surface	Zinc Nickel passivé noir, trempée, scéllée
Poids	1.805 kg / 1000 Unité

SCREWERK	**STP380350280B**	
Dessin métrique A4	Redimensionner 2:1	2024-10