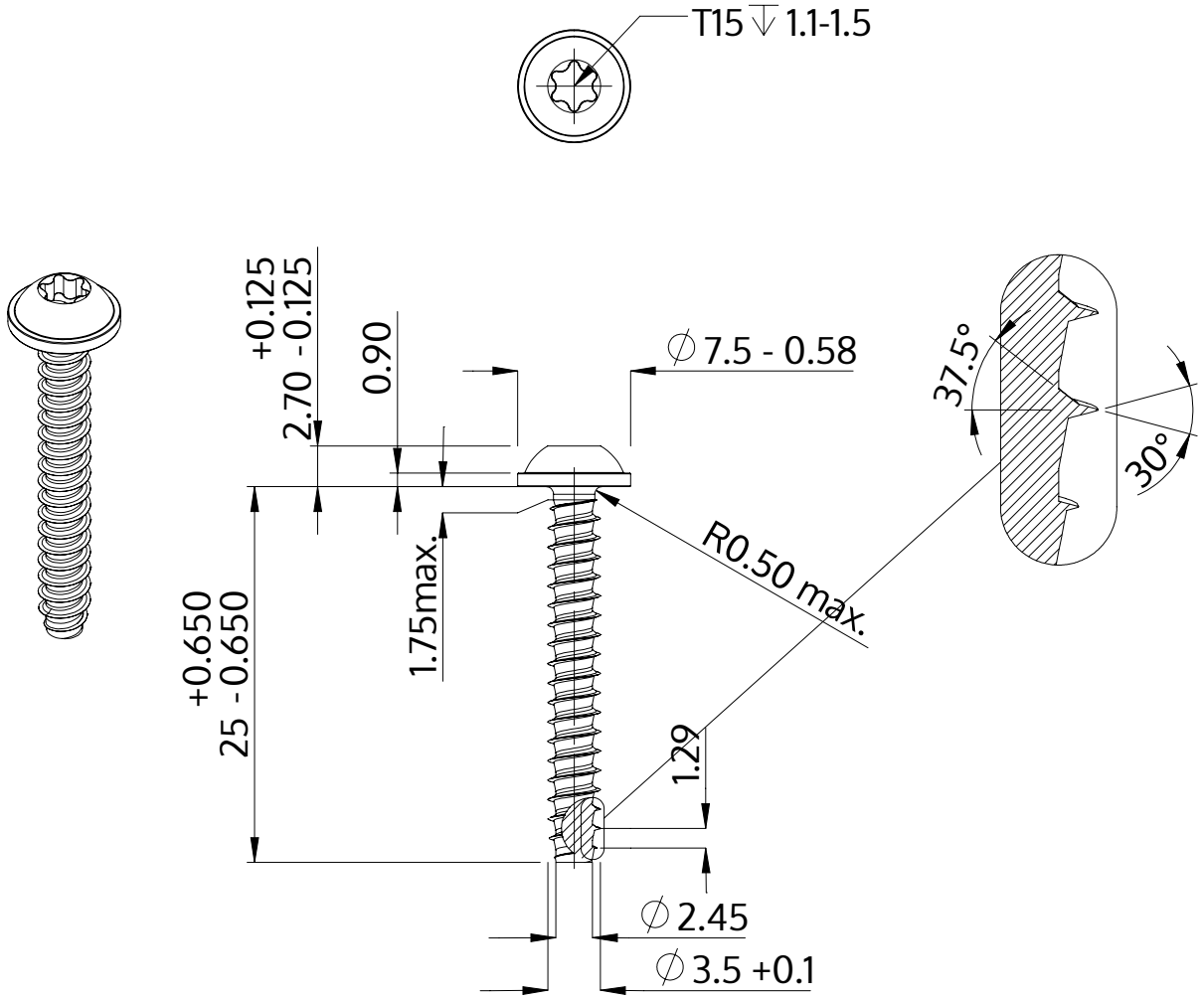

Description	STP38 3.5x25.0 - T15
Matière	acier inoxydable A2
Surface	brillant décapé et passivé
Poids	1.664 kg / 1000 Unité

SCREWERK	**STP380350250E**	
Dessin métrique A4	Redimensionner 2:1	2024-10